LA CASA de las CHIMENEAS
Calor Decoracion Tecnologia

Llámanos:

01 (55) 52 47 20 32
01 (55) 52 90 62 66
01 (55) 53 08 02 02

VISITA NUESTRAS PAGINAS

www.lacasadelaschimeneas.com.mx
www.lacasadelaschimeneas.mx

⚠ PRECAUCIÓN ⚠

· Se incluyen instrucciones de funcionamiento importantes.
• Lea, comprenda y siga estas instrucciones parauna instalación y operación seguras.

INSTALADOR: Deje el manual con el aparato.
CONSUMIDOR: Conserve este manual para referencia.

⚠ PELIGRO ⚠

SI HUELE A GAS:

· Cierre el suministro de gas al aparato.

· Apague cualquier llama abierta.

· Si el olor persiste, abandone el área inmediatamente.

· Después de salir del área, llame a su proveedor de gas o departamento de bomberos.

El incumplimiento de estas instrucciones podría provocar un incendio o una explosión, lo que podría causar daños a la propiedad, lesiones personales o la muerte.

⚠ ADVERTENCIA ⚠

SOLO PARA USO EN EXTERIORES.

La instalación y el servicio deben ser realizados por un instalador calificado, una agencia de servicio o el proveedor.

⚠ ADVERTENCIA ⚠

No almacene ni use gasolina u otros vapores y líquidos inflamables cerca de este o cualquier otro electrodoméstico.

Un cilindro de propano que no esté conectado para su uso no debe almacenarse cerca de este o cualquier otro artefacto.

PELIGRO

PELIGRO DE MONÓXIDO DE CARBONO

Este aparato puede producir monóxido de carbono que no tiene olor.

Usarlo en un espacio cerrado puede matarte.

Nunca use este aparato en un espacio cerrado como una caravana, una tienda de campaña, un automóvil o una casa.

⚠ ADVERTENCIA ⚠

SI NO SE SIGUE EXACTAMENTE LA INFORMACIÓN DE ESTE MANUAL DE INSTRUCCIONES, PUEDE RESULTAR EN UN INCENDIO O EXPLOSIÓN Y CAUSAR DAÑOS A LA PROPIEDAD, LESIONES PERSONALES O LA PÉRDIDA DE LA VIDA.

PELIGRO: GAS INFLAMABLE BAJO PRESIÓN. LAS FUGAS DE GAS LPPUEDEN CAUSAR UN INCENDIO O UNA EXPLOSIÓN SI SE ENCIENDEN CAUSAR LESIONES CORPORALES GRAVES O LA MUERTE. PÓNGASE EN CONTACTO CON EL PROVEEDOR DE GAS LP PARA REPARACIONES O ELIMINACIÓN DE UN CILINDRO O GAS LP NO UTILIZADO.

ADVERTENCIA: SOLO PARA USO EN EXTERIORES. *

NO USE NI GUARDE EL CILINDRO EN UN EDIFICIO, GARAJE O ZONA CERRADA.

ADVERTENCIA:

Conozca el olor del gas LP. Si escuchas, mira o huele gas LP con fugas, aleje a todos de inmediato delcilindro y llame al Departamento de Bomberos. No intente reparaciones.

Advierta a su proveedor de gas LP que:

Asegúrese de purgar el aire atrapado del cilindro antes del primer llenado.

Asegúrese de no llenar demasiado el cilindro.

Asegúresede que se verifique la fecha de recalificación del cilindro.

El gas LP es más pesado que el aire y puede asentarse en lugaresbajos mientras se disipa.

El contacto con el contenido líquido del cilindro provocará quemaduras por congelación en la piel.

No permita que los niños manipulen o jueguen con el cilindro.

Cuando no esté conectado para su uso, mantenga la válvula del cilindro cerrada. Los artefactos autónomos se limitarán a un cilindrode 30 libras de capacidad o menos.

No utilice, almacene o transporte el cilindro donde pueda estar expuesto a altas temperaturas. La válvula de alivio puede abrirse permitiendo que escape una gran cantidad de gas inflamable.

Al transportarlo, mantenga el cilindro asegurado en posición vertical con la válvula del cilindro cerrada.

CUANDO SE CONECTA PARA SU USO:

Úselo solo de acuerdo con los códigos aplicables. Lea y siga las instrucciones del fabricante. Consulte las instrucciones del fabricante con respecto a la conexión del cilindro proporcionada con su electrodoméstico. Asegúrese de que la ventilación del regulador no apunte hacia arriba. Apague todas las válvulas del aparato.

No compruebe si hay fugas de gas con un fósforo o una llama abierta. Aplique agua con jabón en las áreas marcadas con una "X". Abra la válvula del cilindro. Si aparecen burbujas, cierre la válvula y solicite al personal de servicio de gas LP que realice las reparaciones necesarias. Además, revise las válvulas y conexiones del artefacto para asegurarse de que no tengan fugas antes de encender el artefacto. Encienda el (los) aparato (s) siguiendolas instrucciones del fabricante.

Cuando el aparato no esté en uso, mantenga la válvula del cilindro cerrada.

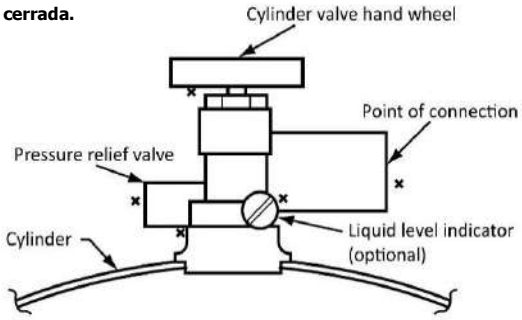

NO RETIRE, DESMONTE NI OBLITERE ESTA ETIQUETA
*** EXCEPTO LO AUTORIZADO POR *ANSI / NFPA 58***

PELIGRO: No almacene un cilindro de gas propano líquido de repuesto debajo o cerca de una parrilla de barbacoa u otras fuentes de calor. NUNCA llene un cilindro de propano líquido a más del 80% de su capacidad: puede ocurrir un incendio que cause la muerte o lesiones graves.

Advertencias adicionales

NO USE este electrodoméstico si alguna parte ha estadobajo el agua. Haga que un técnico de servicio autorizado inspeccione el aparato y reemplace cualquier componente en el sistema de control o suministro de gas que haya estado bajo el agua.

Este aparato es un Aparato de gas al aire libre decorativo por SOLO PARA USO EN EXTERIORES y NO DEBE ser utilizado para cocinar.

Instale el sistema de quemadores en un recinto sobre una superficie plana y estable en un lugar al aire libre como un patio o terraza. Esta ubicación debe ser adyacente a la línea de suministrode gas o al suministro de gas propano .NO HACER coloque el aparato donde se moje excesivamente o se sumerja en agua.

⚠ ADVERTENCIA ⚠

- Se debe alertar a los niños y adultos sobre la los peligros de las altas temperaturas de la superficie y las llamasabiertas y debe mantenerse alejado para evitar quemaduras o ignición de la ropa.
- Los niños pequeños deben ser cuidadosamente supervisados cuando se encuentren en la zona del aparato.
- No se debe colgar ropa u otros materiales inflamables del electrodoméstico ni colocar sobre o cerca del aparato.
- Cualquier resguardo, barrera u otro dispositivo de protección quese haya quitado para dar servicio al electrodoméstico deberá reemplazarse antes de ponerlo en funcionamiento.

⚠ ADVERTENCIA ⚠

NO queme combustibles sólidos en este aparato de gas.

⚠ ADVERTENCIA ⚠

NATIONAL FIREPLACE INSTITUTE NFI CERTIFIED

La instalación y reparación deben ser realizadas únicamente por una persona de servicio calificada. Es posible que se requiera una limpieza y un mantenimiento más frecuentes según sea necesario. Es imperativo que el quemador, los controles y los conductos de aire circulante del aparato se mantengan limpios.

La gran habitación al aire libre Empresa, recomienda el usode profesionales de gas certificados por NFI.

⚠ ADVERTENCIA ⚠

RIESGO DE ASFIXIA

- ESTE APARATO DE GAS ES PARA USO EN EXTERIORES EN UN ESPACIO BIEN VENTILADO.
- ESTA UNIDAD NO DEBE INSTALARSE EN UNA ESTRUCTURA CERRADA.

⚠ ADVERTENCIA ⚠

NO USE este electrodoméstico si alguna parte ha estado bajo agua. Haga que un técnico de servicio autorizado inspeccione el aparato y reemplace cualquier componente en el sistema de control o suministro de gas que haya estado bajo el agua.

⚠ ADVERTENCIA ⚠

BORDES AFILADOS

Use guantes protectores y gafas de seguridad durante la instalación.

⚠ ADVERTENCIA ⚠

Inspeccione el aparato y los componentes en busca de daños. Las piezas dañadas pueden afectar el funcionamiento seguro.

NO instale componentes dañados,incompletos o sustituidos.

Informe las piezas dañadas a su distribuidor.

⚠ ADVERTENCIA ⚠

Se exime de cualquier responsabilidad y la garantía quedará anulada por las siguientes acciones:

- Instalación y uso de cualquier daño componentes.
- Modificación del conjunto quemador.
- Instalación diferente a la detallada en este manual.

Cualquier acción de este tipo puede resultar en un incendio o explosión que cause daños a la propiedad, lesiones personales o la muerte.

TABLA DE CONTENIDO

1. Información del aparato (quemadores DSI)……5
A. Certificación de electrodomésticos
B. Especificaciones

2. Introducción (quemadores DSI)……7
A. Elementos incluidos
B. Herramientas y suministros necesarios
C. Inspeccione el dispositivo y los componentes

3. Requisitos de espacio libre para electrodomésticos (quemadores DSI)……9
A. Holguras circundantes
B. Espacios libres del gabinete para modelos CFP con DSI
C. Espacios libres del gabinete para modelos BI con DSI

4. Requisitos de diseño de envolvente (quemadores DSI)……12
A. Instalaciones de cilindros de propano Autónomos
B. Instalaciones de propano de tubería rígida
C. Instalaciones de gas natural con tubería rígida

5. Configuración e información de gas (quemadores DSI)……15
A. Tipo de combustible
B. Presión del gas
C. Suministro de gas y verificación de fugas en la conexión, y purga de la línea
D. Información adicional sobre el suministro de gas

6. Instalación de quemadores (quemadores DSI)……17
A. Instalaciones de cilindros de propano
B. Instalaciones de propano de Tubería rígida
C. Instalaciones de gas natural con tubería rígida

7. Encendido y funcionamiento (quemadores DSI)……28
8. Solución de problemas (quemadores DSI)……29
9. Servicio y mantenimiento (quemadores DSI)……31
A. Tareas de mantenimiento regulares
B. Limpieza del aparato

10. Materiales de referencia (quemadores DSI)……33
A. Instalación y funcionamiento de la batería
B. Emparejamiento y funcionamiento remotos
C. Prueba y verificación de presión
D. Piezas de servicio del diagrama de cableado estándar
E. Partes opcionales
F. Información dimensional

11. Información de garantía……43

1 INFORMACIÓN DEL APARATO (QUEMADORES DSI)

A. ELECTRODOMÉSTICO CERTIFICACIÓN

MODELO: TODO EL FUEGO DE CRISTAL® MÁS QUEMADORES E INSERTOS DE QUEMADOR CON ENCENDIDO DIRECTO POR CHISPA

AGENCIA DE PRUEBAS: Aseguradores Laboratorios (UL LLC)

TIPO: Chimenea decorativa deexterior a gas.

ESTÁNDAR: ANSI Z21.97-2017 / CSA 2.41-2017 Exterior
Electrodomésticos de gas decorativos

El fuego de cristal® La serie de quemadores Plus ha sido probada deacuerdo con ANSI Z21.97-2017 / CSA 2.41-2017 y ha sido listada por Underwriters. Laboratories (UL LLC) para la instalación y operación como se describe en estas instrucciones deinstalación y operación.

Cuando el artefacto sea para la conexión a un sistema de tubería fijo, la instalación debe cumplir con los códigos locales, o en ausencia de códigos locales con Código Nacional de Gas Combustible, ANSI Z223.1 * NFPA 54; Código Nacional de Gas Combustible; Código de instalación de gas natural y propano CSA B149.1; o Código de almacenamiento y manipulación de propano, CSA B149.2, según corresponda.

El aparato, una vez instalado, debe estar conectado a tierra de acuerdocon los códigos locales, o en ausencia de códigos locales, con el Código Eléctrico Nacional, ANSI / NFPA 70; o el Código Eléctrico Canadiense, CSA C22.1, sicorresponde.

B. ESPECIFICACIONES

MODELO	TAMAÑO DEL ORIFICIO		TASA DE ENTRADA ESTÁNDAR	
	PROPANO	NATURAL GAS	PROPANE	GAS NATURAL
CFP20 BI16 CFP2424	# 43	# 27	55K BTU / hora (16,12 kW)	55K BTU / hora (16,12 kW)
CFP1224 BI719	# 43	# 27	55K BTU / hora (16,12 kW)	55K BTU / hora (16,12 kW)
CFP1242 BI737	# 35	# 17	80K BTU / hora (23,33 kW)	80K BTU / hora (23,33 kW)

Las especificaciones del quemador listadas arriba corresponden a la configuración estándar de fábrica. Cada uno de los quemadores anteriores puede operar a una tasa de entrada más alta con una llama más grande al comprar e instalar un orificio de actualización opcional. Consulte la información de Tasa máxima en la pág. 6 y materiales de referencia en la pág. 33 para más información.

ENTRADA MÍNIMA PRESIÓN		ENTRADA MÁXIMA PRESIÓN		ENTRADA IDEAL PRESIÓN	
PROPANO	NATURAL GAS	PROPANO	NATURAL GAS	PROPANO	NATURAL GAS
WC de 10,5 pulg. (2,6 kPa)	4.5 pulg. WC (0,87 kPa)	14.0 pulg. WC (3,5 kPa)	WC de 10,5 pulg. (2,6 kPa)	WC de 11,0 pulg. (2,7 kPa)	7,0 pulg. WC (1,7 kPa)

Todas las fresas Crystal Fire® Están aprobados para usar en el Commonw la salud de Massachusetts.

Código de aprobación: P1-0720-468

Los quemadores de encendido por chispa directa (DSI) se solicitan para un tipo de combustible específico y no se deben convertir en el campo. Asegúrese de que el tipo de combustible de su quemador coincida con el tipo de combustible previsto disponible en el lugar de instalación.

MODELO	TAMAÑO DEL ORIFICIO		TASA DE ENTRADA MÁXIMA	
	PROPANO	GAS NATURAL	PROPANO	GAS NATURAL
CFP20 * BI16 * CFP2424 *	# 36	# 17	70K BTU / hora (20,5 kW)	77,5 K BTU / hora (22,7 kW)
CFP1224 * BI719 *	# 36	# 17	75K BTU / hora (22,0 kW)	75K BTU / hora (22,0 kW)
CFP1242 * BI737 *	. 125 "	# 5	100K BTU / hora (29,3 kW)	100K BTU / hora (29,3 kW)
CFP1264 BI757	. 125 "	# 5	100K BTU / hora (29,3 kW)	100K BTU / hora (29,3 kW)
CFP12120 BI7114	# 36 (X2)	# 4 (X2)	140K BTU / hora (41,0 kW)	140K BTU / hora (41,0 kW)
CFP30 BI28	. 125 "	# 5	101K BTU / hora (29,6 kW)	100K BTU / hora (29,3 kW)
CFP1272 BI766	# 43 (X2)	# 24 (X2)	100K BTU / hora (20,5 kW)	100K BTU / hora (29,3 kW)
CFP1284 BI778	# 42 (X2)	N.º 10 (X2)	120K BTU / hora (35,2 kW)	120K BTU / hora (35,2 kW)
CFP1296 BI790	# 39 (X2)	N.º 7 (X2)	130K BTU / hora (38,1 kW)	130K BTU / hora (38,1 kW)
CFP12108 BI7102	# 36 (X2)	# 4 (X2)	140K BTU / hora (41,0 kW)	140K BTU / hora (41,0 kW)

* Los quemadores marcados con un asterisco no están configurados como estándar de fábrica para operar a su tasa máxima de consumo de gas. Para lograr la tasa máxima de consumo de gas, se debe comprar e instalar un orificio mejorado.
Consulte Materiales de referencia en la pág. 33 para obtener más información.

ENTRADA MÍNIMA PRESIÓN		ENTRADA MÁXIMA PRESIÓN		ENTRADA IDEAL PRESIÓN	
PROPANO	NATURAL GAS	PROPANE	NATURAL GAS	APUNTALARANE	NATURAL GAS
WC de 10,5 pulg. (2,6 kPa)	4.5 pulg. WC (0,87 kPa)	14.0 pulg. WC (3,5 kPa)	WC de 10,5 pulg. (2,6 kPa)	WC de 11,0 pulg. (2,7 kPa)	7,0 pulg. WC (1,7 kPa)

Los quemadores de encendido por chispa directa (DSI) se solicitan para un tipo de combustible específico y no se deben convertir en el campo. Asegúrese de que eltipo de combustible de su quemador coincida con el tipo de combustible previsto disponible en el lugar de instalación.

2 PARA EMPEZAR (QUEMADORES DSI)

A. ARTÍCULOS INCLUIDOS

1. Quemador Crystal Fire® Plus
2. Sistema de encendido directo por chispa (DSI) (conectado al quemador)
3. Manual de instrucciones de Crystal Fire® Plus
4. Etiqueta de clasificación UL (adjunta al quemador)
5. Adaptador de corriente
6. Panel de control DSI estándar
7. Botón de parada de emergencia y panel de control (CFP-ESO-CP)
8. Medios de vidrio
   (Consulte la tabla a continuación para conocer el número de bolsas de medios)
9. Bypass de conmutación (CF-DSI-SB)

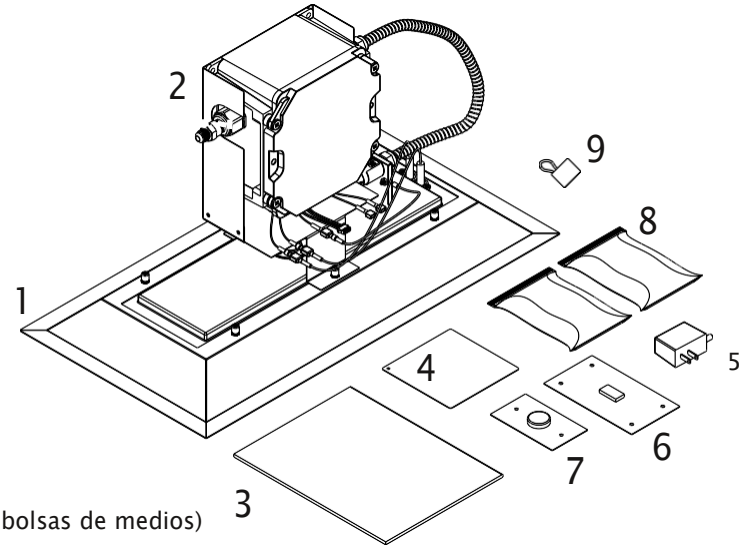

MODELO	CFP20 BI16	CFP2424	CFP3 0 BI28	CFP1224 BI719	CFP1242 BI737	CFP1264 BI757
Número de bolsas de medios	2	4	5	2	3	4
MODELO	**CFP1272 BI766**	**CFP1284 BI778**	**CFP1296 BI790**	**CFP12108 BI7102**	**CF12120 BI7114**	**X**
Número de bolsas de medios	5	5	6	7	8	X

Se incluirá una manguera reguladora de propano de 10 'para usar con cilindros de propano autónomos de 20 lb con lossiguientes quemadores cuando se solicite para usar con propano:

CFP20 / BI16, CFP30 / BI28, CFP1224 / BI719, CFP1242 / BI737 y CFP1264 / BI757

No se recomienda operar ningún quemador que no esté en la lista anterior en un cilindro de propano autónomo debido aproblemas de capacidad de gas potencialmente peligrosos.

B. HERRAMIENTAS Y SUMINISTROS REQUERIDOS

1. Guantes de trabajo
2. Lentes de seguridad
3. Cuchillo de uso general (para abrir el empaque)
4. (2X) llaves ajustables
5. Solución de prueba de fugas sin corrosión
6. Destornillador pequeño de punta plana
7. Manómetro digital o de tubo holgado con accesoriode tubo de DI de ¼ ”
8. Tomacorriente protegido con GFCI instalado de acuerdo con elcódigo local. Utilice una cubierta resistente a la intemperie.

   Tiene disponible un conjunto de caja de conexiones recomendado. Consulte los materiales de referencia para obtener más información. Esteconjunto de caja de conexiones **DEBE SER** instalado en un circuito protegido GFCI.

   OPCIONAL: (2X) Baterías de celda D si se usa un paquete de baterías opcional. Consulte Materiales de referencia para obtener más información.

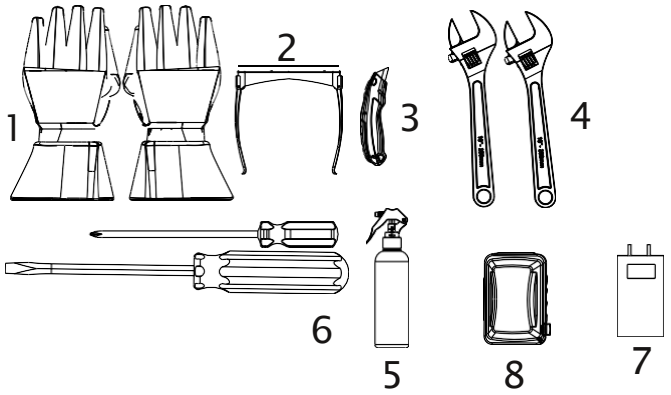

C. INSPECCIONE EL APARATO Y LOS COMPONENTES

Qué inspeccionar:

1. Quemador
   - Busque componentes doblados o abollados.
2. Fontanería (línea flexible de acero inoxidable)
   - Busque grietas y dobleces o torceduras extremas.
3. Alambrado
   - Busque grietas y dobleces o torceduras extremas en el tubo de aluminio.
3. Encendedor / Sensor
   - Asegúrese de que los electrodos no estén sueltos y no puedan girar en los aisladores de cerámica.
   - Busque curvas extremas.

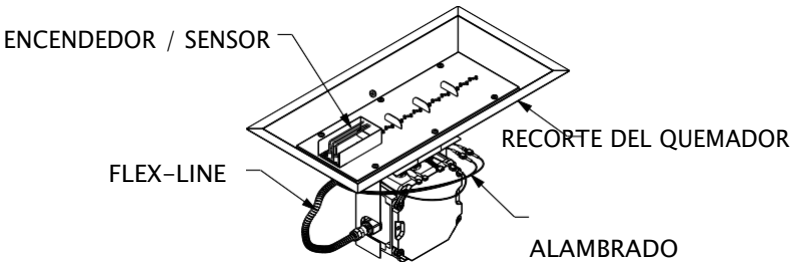

3 REQUISITOS DE AUTORIZACIÓN DE APARATOS (QUEMADORES DSI)

A. ESPACIOS DISTINTOS ALREDEDORES

⚠ ADVERTENCIA ⚠

RIESGO DE INCENDIO

Siga todos los requisitos de espacio mínimo. No proporcionar un espacio libre adecuado a los materiales combustibles puede resultar en daños materiales o pérdida de la vida.

El aparato debe instalarse en un gabinete en una ubicación que cumpla con los siguientes criterios:

- Fácil acceso al panel de control del aparato.
- Fácil acceso a las conexiones de gas para servicio y mantenimiento.
- No restringe los pasillos alrededor del electrodoméstico y el recinto.
- Instalado en superficie sólida y nivelada.

⚠ ADVERTENCIA ⚠

SOLO PARA USO EN EXTERIORES

¿Qué califica un área como espacio al aire libre?
Para calificar como un espacio al aire libre, el área en la que se instala el electrodoméstico no debe ser más restrictiva que las siguientes configuraciones:

- Paredes en los cuatro lados sin cubierta superior.
- Un cerramiento parcial con una cubierta superior y dos paredes laterales. Las paredes pueden ser paralelas a entre sí o en ángulo recto entre sí.
- Un recinto parcial que incluye una cubierta superior y tres paredes laterales donde el 30 por ciento de el área de la pared lateral circundante es permanentemente abierto.

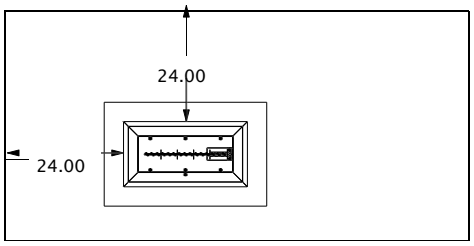

Todas las dimensiones están en pulgadas

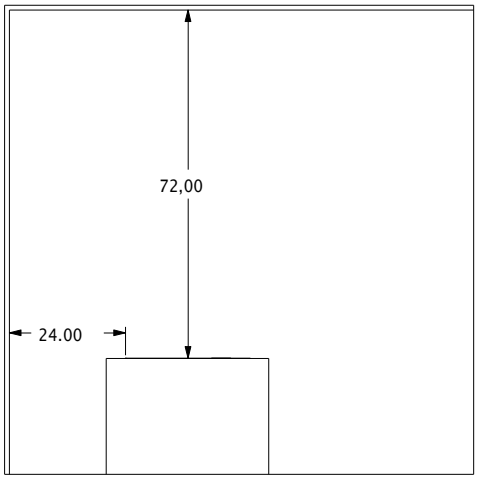

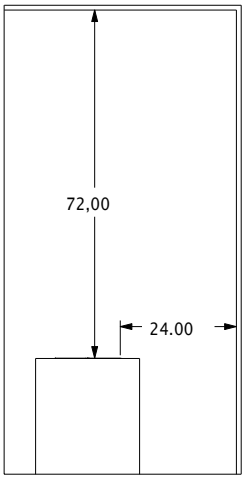

El modelo de quemador que se muestra puede no ser el mismo modelo que su quemador. El requisito de espacio libre es de 72" desde la parte superior del quemador hasta cualquier material combustible que se encuentre arriba y de 24" desde el borde de la moldura del quemador hasta las paredes laterales combustibles. Los insertos de quemador (modelos BI) deben seguir los espacios para su modelo CFP correspondiente.

B. DISTANCIAS DE CERRAMIENTOS PARA MODELOS CFP CON DSI

⚠ ADVERTENCIA ⚠

Siga todos los requisitos de espacio mínimo. No proporcionar un espacio libre adecuado a los materiales combustibles puede resultar en daños materiales o pérdida de la vida.

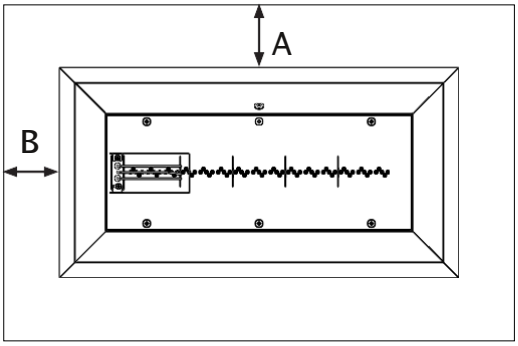

Espacios libres requeridos para combustibles			
MODELOS LINEALES	**A**	**B**	**C**
CFP1224	4 pulg.	4 pulg.	12,5 pulg.
CFP1242			
CFP1264			
CFP12120			
CFP1272			
CFP1284			
CFP1296			
CFP12108			

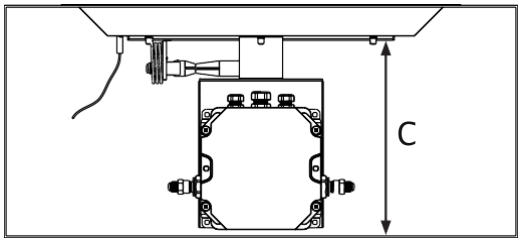

Espacios libres requeridos para combustibles			
MODELOS CUADRADOS	**AB**		**C**
CFP2424	4	4 pulg.	12,5

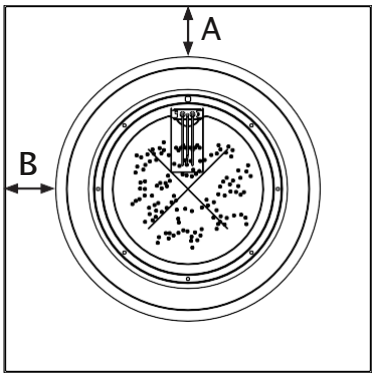

Espacios libres requeridos para combustibles			
MODELOS REDONDOS	**A**	**B**	**C**
CFP20	4 pulg.	4 pulg.	9 pulg.
CFP30			

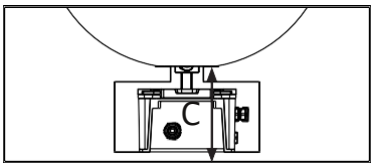

C.DISPOSICIONES DE CERRAMIENTOS PARA MODELOS BI CON DSI

⚠ ADVERTENCIA ⚠

Siga todos los requisitos de espacio mínimo. No proporcionar un espacio libre adecuado a los materiales combustibles puede resultar en daños materiales o pérdida de la vida.

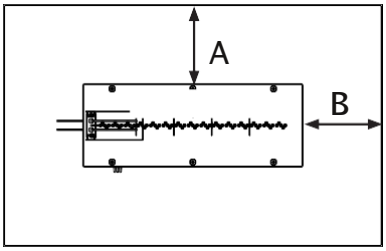

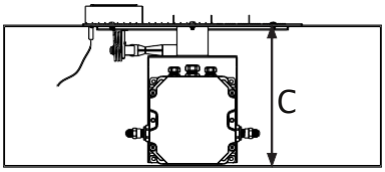

Espacios libres requeridos para combustibles			
MODELOS LINEALES	**A**	**B**	**C**
BI719	7 pulg.	7 pulg.	12,5 pulg.
BI737			
BI757			
BI7114			
BI766			
BI778			
BI790			
BI7102			

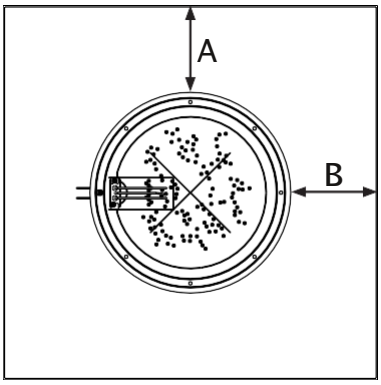

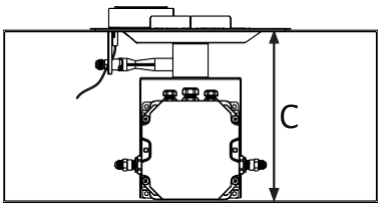

Espacios libres requeridos para combustibles			
MODELOS REDONDOS	**A**	**B**	**C**
BI16	6,75 pulg.	6,75 pulg.	12,5 pulg.
BI28	6 pulg.	6 pulg.	12,5 pulg.

4 DISEÑO DE CUBIERTA (QUEMADORES DSI)

A. INSTALACIONES DE CILINDROS DE PROPANO AUTÓNOMOS

Tiene bloques de ventilación disponibles para proyectos de bloques de jardinería de bricolaje, así como placas de ventilación para otros recintos. Consulte los materiales de referencia para obtener más información.

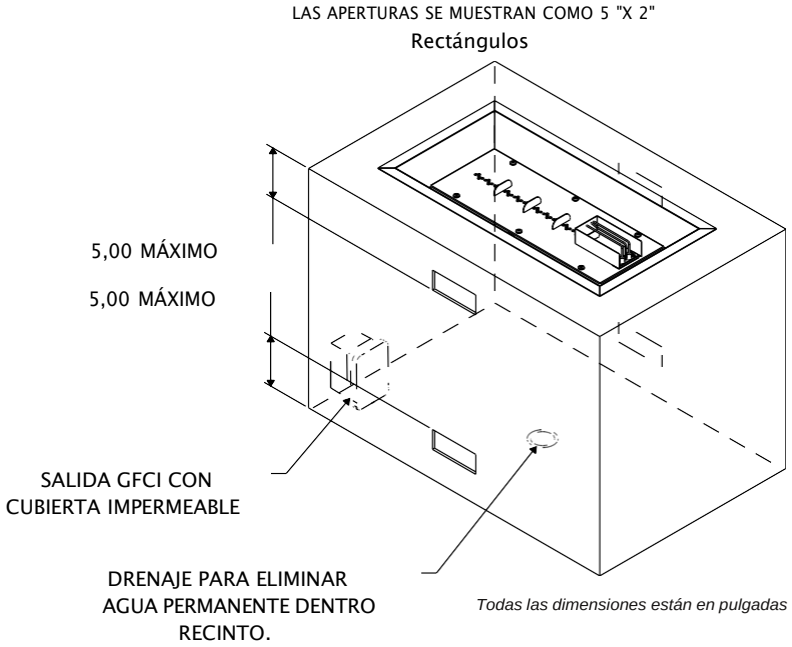

Se debe instalar un tomacorriente GFCIde fácil acceso dentro del gabinete según el código eléctrico local. Se debeusar una cubierta resistente a la intemperie.
Si el tomacorriente no será fácilmente accesible, el circuito que controla el tomacorriente debe estar cableado como un circuito GFCI y el RESET de esecircuito debe ser fácilmente accesible.

Además de los requisitos de ventilación, se recomienda utilizar una barrera de vapor en el interior del gabinete para limitar la condensación.

REQUISITOS MÍNIMOS DE VENTILACIÓN:

Dos (2) aberturas de igual tamaño en lados opuestos del gabinete. La parte inferior de estas aberturas debe estar a 5 pulgadas de la parte superior del gabinete y su área abierta total debe ser
1 pulg 2 / lb. de propano almacenado. (20 pulg.2 en total para un cilindro de propano de 20 lb o 10 pulg.2 por cada abertura).

Dos (2) aberturas de igual tamaño en lados opuestos del gabinete. La parte superior de estas aberturas debe estar a 5 pulgadas de la parte inferior del gabinete y su área abierta total debe ser de 1 pulgada 2 / lb. de propano almacenado. (20 pulg.2 en total para un cilindro de propano de 20 lb o 10 pulg.2 por cada abertura).

Debe poder pasar una varilla de 1/8 pulg. A través de las aberturas de los conductos de ventilación. No se deben utilizar pantallas ni mallas.

Los gabinetes construidos para albergar un cilindro de propano autónomo deben tener ventilación en la parte superior e inferior del gabinete. Esto permite una rápida disipación del gas en caso de una fuga o en el caso de que seventile el tanque cuando está sobre presurizado. El propano es más denso que el aire y se asienta en lugares bajos. La ventilación también ayuda a prevenir la condensación excesiva.

El modelo de quemador que se muestra puede no ser el mismo modelo que su quemador.

B. INSTALACIONES DE PROPANO CON TUBERÍA DURA

Tiene bloques de ventilación disponibles para proyectos de bloques de jardinería de bricolaje, así como placas de ventilación para otros recintos. Consulte los materiales de referencia para obtener más información.

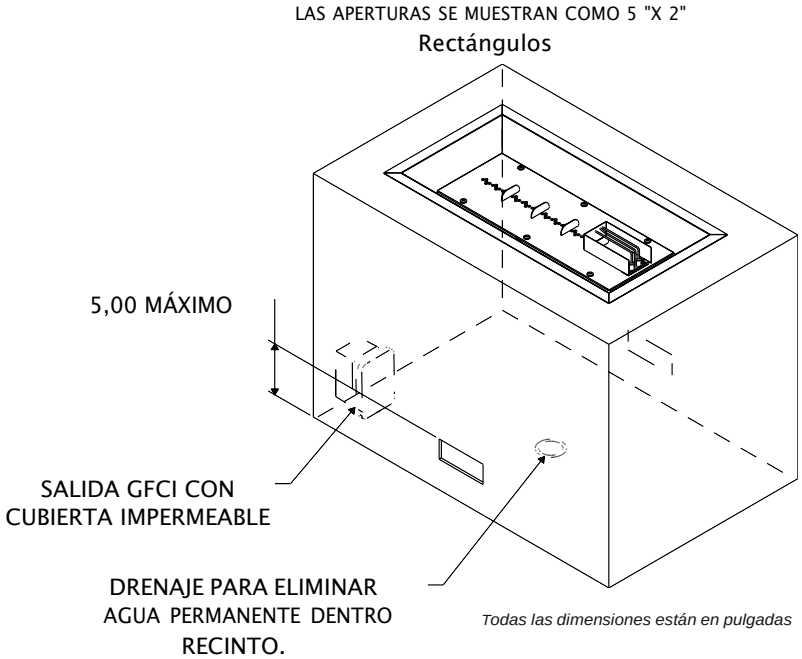

Se debe instalar un tomacorriente GFCIde fácil acceso dentro del gabinete según el código eléctrico local. Se debeusar una cubierta resistente a la intemperie.
Si el tomacorriente no será fácilmente accesible, el circuito que controla el tomacorriente debe estar cableado como un circuito GFCI y el RESET de esecircuito debe ser fácilmente accesible.

Además de los requisitos de ventilación, se recomienda utilizar una barrera de vapor en el interior del gabinete para limitar la condensación.

REQUISITOS MÍNIMOS DE VENTILACIÓN:

Dos (2) aberturas de igual tamaño en lados opuestos del gabinete. La parte superior de estas aberturas debeestar a 5 pulgadas de la parte inferior del recinto y su área abierta total debe ser de 20 pulgadas 2.

Debe poder pasar una varilla de 1/8 pulg. A través de las aberturas de los conductos de ventilación. No se deben utilizarpantallas ni mallas.

Los gabinetes construidos para instalaciones de propano con tuberías rígidas deben tener ventilación en la parte inferior del gabinete. Esto permite una rápida disipación de gas en caso de una fuga. El propano es más denso que el aire y se asienta en lugares bajos. La ventilación también ayuda a prevenir la condensación excesiva.

El modelo de quemador que se muestra puede no ser el mismo modelo que su quemador.

B. INSTALACIONES DE CILINDROS DE GAS NATURAL CON TUBERÍAS DURAS

Tiene bloques de ventilación disponibles para proyectos de bloques de jardinería de bricolaje, así como placas de ventilación para otros recintos. Consulte los materiales de referencia para obtener más información.

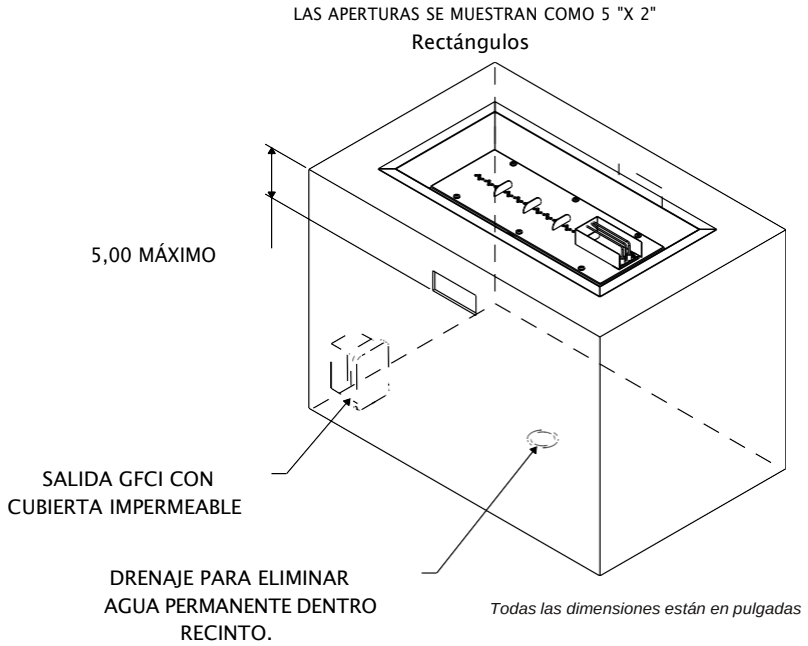

Se debe instalar un tomacorriente GFCIde fácil acceso dentro del gabinete según el código eléctrico local. Se debeusar una cubierta resistente a la intemperie.
Si el tomacorriente no será fácilmente accesible, el circuito que controla el tomacorriente debe estar cableado como un circuito GFCI y el RESET de esecircuito debe ser fácilmente accesible.

Además de los requisitos de ventilación, se recomienda utilizar una barrera de vapor en el interior del gabinete para limitar la condensación.

REQUISITOS MÍNIMOS DE VENTILACIÓN:

Dos (2) aberturas de igual tamaño en lados opuestos del gabinete. La parte inferior de estas aberturas debe estar a 5 pulgadas de la parte superior del recinto y su área abierta total debe ser de 20 pulgadas.

Debe poder pasar una varilla de 1/8 pulg. A través de las aberturas de los conductos de ventilación. No se deben utilizar pantallas ni mallas.

Los gabinetes construidos para instalaciones de gas natural con tuberías rígidas deben tener ventilación cerca de la parte superior del gabinete. Esto permite una rápida disipación de gas en caso de una fuga. El gas natural es más ligero que el aire y sube. La ventilación también ayuda a prevenir la condensación excesiva.

El modelo de quemador que se muestra puede no ser el mismo modelo que su quemador.

5 CONFIGURACIÓN E INFORMACIÓN DE GAS (QUEMADORES DSI)

⚠ ADVERTENCIA: ⚠

RIESGO DE INCENDIO Y EXPLOSIÓN:

VERIFICAR LAS PRESIONES DE ENTRADA

· La alta presión puede provocar un sobre incendió. condición.

· La baja presión puede provocar un encendido retardado y explosión.

· Se debe verificar la presión mínima cuando TODOSlos electrodomésticos estén en funcionamiento.

SE DEBE INSTALAR UN REGULADOR DE APARATOSCORRIENTE ARRIBA DEL APARATO PARA TODAS LASPRESIONES SUPERIORES A 14 PULG. WC PARA PROPANO LÍQUIDO Y TODAS LAS PRESIONES SUPERIORES A 11 PULG. WC PARA GAS NATURAL.

A. TIPO DE COMBUSTIBLE

· Antes de realizar cualquier conexión de gas, asegúrese de que el aparato que se está instalando sea compatible con el tipo de gas disponible.

· Todos los quemadores Crystal Fire® Plus con encendido directo porchispa se solicitan para un tipo de combustible específico y **NO** recomendado para convertir en estos aparatos.

B. PRESIÓN DE GAS

· Se requieren presiones de entrada adecuadas para un rendimiento y seguridad óptimos. El tamaño de la línea de gas es EXTREMADAMENTE importante y debe ser realizado únicamente por un profesional de gas calificado. Se deben establecer los requisitos de tamaño de la línea de suministro siguiendo ANSI Z223.1 / NFPA 54.

· Los requisitos de presión para el aparato son que se muestra en la tabla siguiente. Deben obtenerse lecturas depresión mientras este electrodoméstico y todos otros aparatos de gas están en funcionamiento.

· Aunque es seguro operar a una presión mínima, la unidad debe funcionar a la presión de entrada ideal, que se muestra en la tabla a continuación.

C. SUMINISTRO Y CONEXIÓN DE GAS

· Todos los sistemas de tuberías de combustible fijas (tuberías rígidas) deben instalarse de acuerdo con los códigos de construcción locales; si no existe, ANSI Z223.1 / NFPA 54 debe serseguido.

· La instalación de sistemas de tuberías fijas de combustible (tubería rígida) debe ser realizada solo por instaladores autorizados aprobados y / o autorizados según lo requiera la localidad.

· Se debe instalar una válvula de cierre manual dedicada a arriba de este aparato y su control S.

· Este aparato y su válvula de cierre manual dedicada deben desconectarse del sistema principal de suministro de gas durante cualquier presión pruebas en exceso de ½ psi (3.5 kPa).

· Este aparato debe aislarse del suministro principal de gas cerrando su válvula de cierre manual dedicada durante cualquier prueba de presión del sistema de suministro de gas a presiones de prueba iguales o inferiores a ½ psi (3,5 kPa).

ENTRADA MÍNIMA PRESIÓN		**ENTRADA MÁXIMA PRESIÓN**		**ENTRADA IDEAL PRESIÓN**	
PROPANO	NATURAL GAS	PROPANE	NATURAL GAS	APUNTALARANE	NATURAL GAS
WC de 10,5 pulg. (2,6 kPa)	4.5 pulg. WC (0,87 kPa)	14.0 pulg. WC (3,5 kPa)	WC de 10,5 pulg. (2,6 kPa)	WC de 11,0 pulg. (2,7 kPa)	7,0 pulg. WC (1,7 kPa)

D. VERIFICACIÓN DE FUGAS Y PURGA DE LA LÍNEA

Una vez que el sistema de tuberías de gas está en su lugar, todos los accesorios y conexiones deben revisarse para detectar fugas.

Utilice una solución de control de fugas no corrosiva disponible en el mercado.

Una vez que se complete la prueba de fugas, asegúrese de enjuagar toda la solución de verificación de fugas restante del gas sistemas de tuberías.

⚠ ADVERTENCIA: VERIFIQUE QUE NO HAYA FUGAS DE ⚠

RIESGO DE INCENDIO
RIESGO DE EXPLOSION
RIESGO DE ASFIXIA

- Revise todos los accesorios y conexiones.
- No utilice una llama abierta.
- Elimine posibles fuentes de ignición como llamas abiertas y chispas durante la verificación de fugas.
- La presencia de fugas de gas puede provocar niveles elevadosde monóxido de carbono. Si se detectan fugas, asegúrese de que haya una ventilación adecuada disponible para acelerar la disipación del gas filtrado.

Después de que se haya realizado la verificación de fugas y el sistema de suministro de gas esté libre de fugas, se debe realizar una purga del aire en la línea de suministro para garantizar un primer encendido seguro del aparato.

⚠ ADVERTENCIA ⚠

RIESGO DE INCENDIO

RIESGO DE EXPLOSION

- La acumulación de gas durante la purga puede encenderse.
- La purga debe ser realizada por un técnico de gas.
- Elimine posibles fuentes de ignición como llamas abiertas y chispas durante la verificación de fugas.
- Asegure una ventilación adecuada.

E. INFORMACIÓN ADICIONAL SOBRE EL SUMINISTRO DE GAS

Para instalaciones de propano que utilizan un sistema de suministro de propano autónomo y no desechable (tanque de propano de 20 lb y la manguera reguladora suministrada por el fabricante):

- El uso del cilindro de propano con este aparato debe estar construido y marcado de acuerdo con el Departamento de Transporte de EE. UU. (PUNTO) Especificaciones para cilindros de gas propano,o el Norma para cilindros, esferas y tubos para transporte de mercancías peligrosas y puesta en servicio, CAN / CSA-B339, según corresponda.
- El cilindro de propano debe estar provisto de un dispositivo de prevención de sobrellenado (OPD) listado.
- El cilindro de propano debe ser compatible con la manguera reguladorasuministrada por el fabricante con este aparato

⚠ ADVERTENCIA ⚠

La instalación, el ajuste, la alteración, el servicio o el mantenimiento incorrectos pueden causar lesiones o daños a la propiedad. Lea detenidamente las instrucciones de instalación, funcionamiento y mantenimiento antes de instalar o reparar este equipo.

⚠ ADVERTENCIA ⚠

Se debe realizar la instalación y reparación sólo por un técnico de servicio calificado.

6 INSTALACIÓN DEL QUEMADOR (QUEMADORES DSI)

A. INSTALACIONES DE CILINDROS DE PROPANO AUTÓNOMOS

IMPORTANTE

En los quemadores Crystal Fire® Plus se pueden utilizar otras opciones de medios además de las gemas de vidrio transparente suministradas, pero deben ser suministradas. Esto asegura que se utilice la cantidad adecuada de medio y que esté aprobado para su uso en aparatos de gas.

LOS MEDIOS DEBEN ESTAR EN SU LUGAR DURANTE EL FUNCIONAMIENTO. El funcionamiento del aparato sin medios dañará el quemador.

El sobrellenado del quemador con medios puede causar problemas operativos adversos.

Uso de medios de grabación distintos a los suministrados por The Company no se recomienda y podría provocar problemas operativos.

1. Asegure el panel de control suministrado al gabinete con sujetadores adecuados. Ver imagen 6.1. Si el quemador se instala en una empresa de chimeneas para exteriores mesade fuego, el panel de control y el interruptor ya estarán instalados.

   Si se utilizan controles distintos al panel de control estándar, consulte 42511 Crystal Fire®Plus Suplementa Comercial Manual.

2. Conecte el adaptador de corriente suministrado al tomacorrienteGFCI instalado dentro del gabinete. Ver imagen 6.2.

   Si se utiliza una batería opcional (CF-DSI-BP), consulte: Materiales de referencia para obtener más información.

⚠ ADVERTENCIA ⚠

Se debe realizar la instalación y reparación sólo por un técnico de servicio calificado.

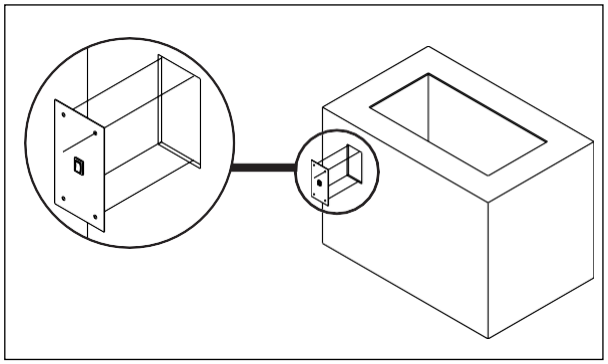

(Img. 6.1)

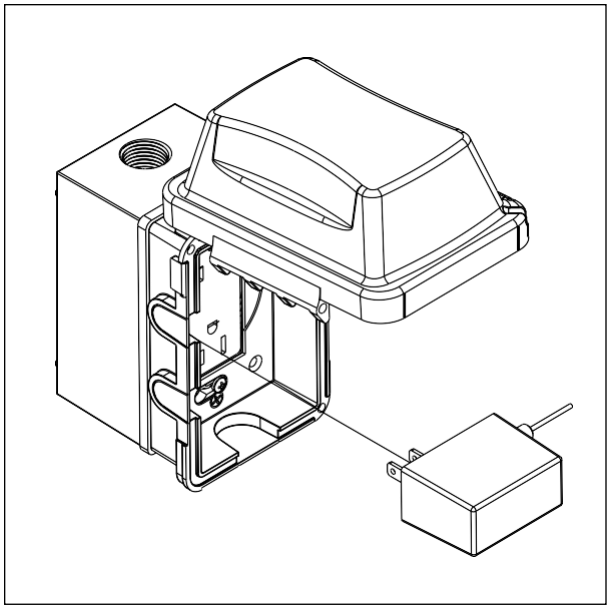

(Img. 6.2)

3. Con el quemador en la parte superior del gabinete, conecte el interruptor de control al sistema DSI. El conector está codificado y solo se conectará de una manera. Ver imagen 6.3. Puede ser necesario apuntalar el quemador en uno omás lugares.

4. Con el quemador en la misma posición que en el Paso 3, conecte el adaptador de corriente al sistema DSI. Las conexiones estarán etiquetadas como 3.3 VCC + y 3.3 VCC, tanto en el sistema DSI como en el adaptador de corriente. Si no están conectados correctamente, la unidad no funcionará. Ver imagen 6.4.

5. Con llaves ajustables, apriete todas las conexiones que se muestran en la Imagen 6.5. Este paso sirve como medida de seguridad final ya que todos los accesorios vienen ajustados de fábrica.

6. Coloque con cuidado el conjunto del quemador en el gabinete

I. Distribuya uniformemente el medio de vidrio incluido sobre la superficie del quemador. Los medios de vidrio deben presentarse en el interior del guardavientos de encendido. Coloque perlas de vidrio estándar 38-42 OGC dentro de la protección contra el viento.Los medios NO DEBEN entrar en contacto con los electrodos de encendido. Ver imagen 6.6.

Si utiliza un medio diferente a las perlas de vidrio estándar incluidas, una capa de medio dentro de la protección contra el viento de encendido es suficiente, teniendo en cuenta que el medio NO PUEDE estar en contacto con la ignición.

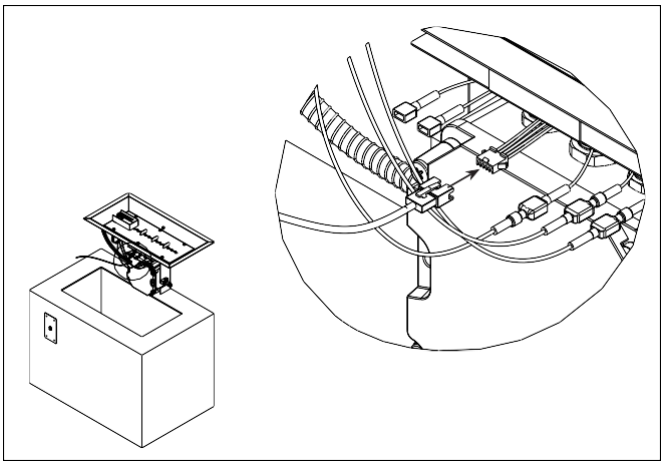

(Img. 6.3)

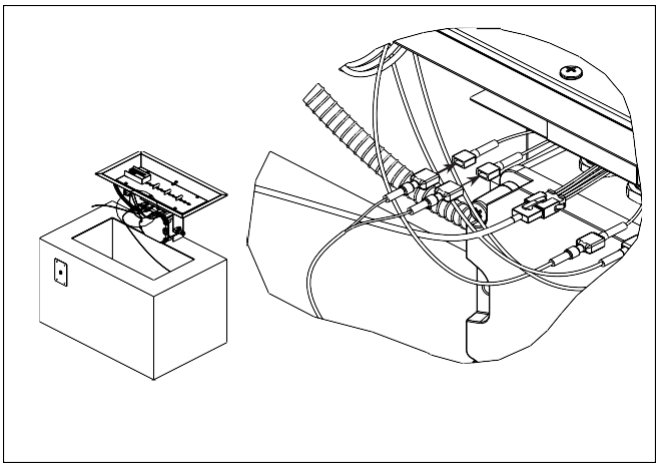

(Img. 6.4)

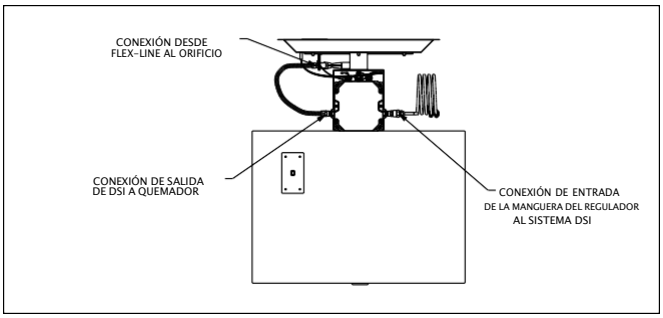

(Img. 6.5)

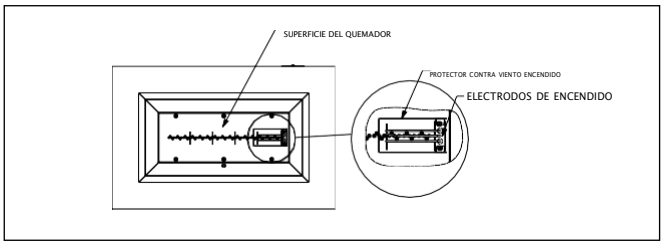

(Img. 6.6)

7. Gire el interruptor de control a la posición ON para verificar la presencia de energía y la ubicación de la chispa. Mire dentro del protector contra viento deencendido para ver si hay chispas visibles. Ver imagen 6.7. Después de que seconfirme la chispa, gire el interruptor de control nuevamente a la posición de APAGADO.

8. Asegúrese de que la válvula del cilindro de propano esté cerrada. Apriete a mano la manguera del regulador de propano al cilindro de propano. Ver imagen 6.8.

9. Verifique que el interruptor de control esté en la posición APAGADO. Aplique una solución de control de fugas no corrosiva disponible en el mercado a todos los puntos de conexión de gas. Ver imagen 6.9. Abra lentamente la válvula del cilindro de propano y compruebe si hay burbujas en el lado de entrada del sistema de gas. **Una pequeña cantidad de gas se purgará através de la válvula DSI. Esto es normal.** Si las burbujas son presente en los accesorios de entrada, cierre la válvula del cilindro de propano inmediatamente y vuelva a apretar todos los accesorios con llaves ajustables.

10. Si no hay fugas presentes, una primera iluminación y una fuga final se puede realizar una comprobación. Con cilindro de propano abierto, gire el interruptor de control a la posición ON. Elaparato chispeará y se encenderá automáticamente. Verifique que no haya burbujas en el lado de salida del sistema de gas. Ver imagen 6.10.

11. Si no hay fugas en el lado de salida del sistema de gas, el quemador Crystal Fire * Plus con sistema DSI está listo parael funcionamiento normal. Si las fugas son presente, gire el interruptor de control a la posición OFF, cierre válvula del cilindro de propano y vuelva a apretar en todos los accesorios. Repita los pasos 9-10

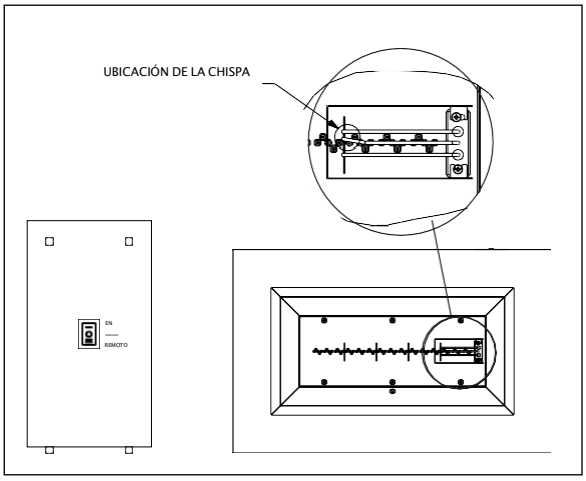

(Img. 6.7)

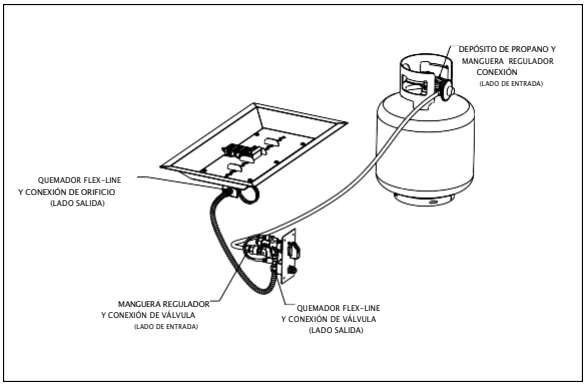

(Img. 6.8)

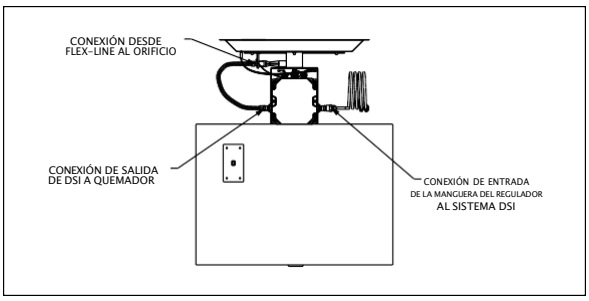

(Img. 6.9-6.10)

B. PROPANO EN TUBO DURO INSTALACIONES

⚠ ADVERTENCIA ⚠

Se debe realizar la instalación y reparación sólo por un técnico de servicio calificado.

1. Asegure el panel de control suministrado al gabinete con sujetadores adecuados. Ver imagen 6.11. Si el quemador estáal instalarse en una mesa de fuego para exteriores, el panel de control y el interruptor ya estarán instalados.

   Si se utilizan controles distintos al panel de control estándar, consulte el Manual comercial complementario 42511 Crystal Fire® Plus.

2. Conecte el adaptador de corriente suministrado a un tomacorriente protegido con GFCI instalado dentro delgabinete. Ver imagen 6.12.

   Si se utiliza una batería opcional (CF-DSI-BP), consulte Materiales de referencia para obtener más información.

3. Con el quemador en la parte superior del gabinete, conecte el interruptor de control al sistema DSI. El conector está codificado y solo se conectará de una manera. Ver imagen 6.13. Puede ser necesario apuntalar el quemadoren uno o más lugares.

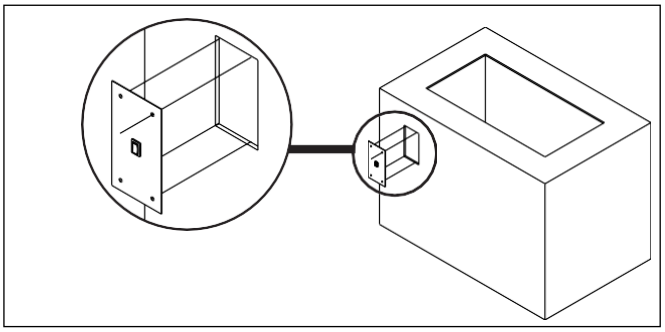

(Img. 6.11)

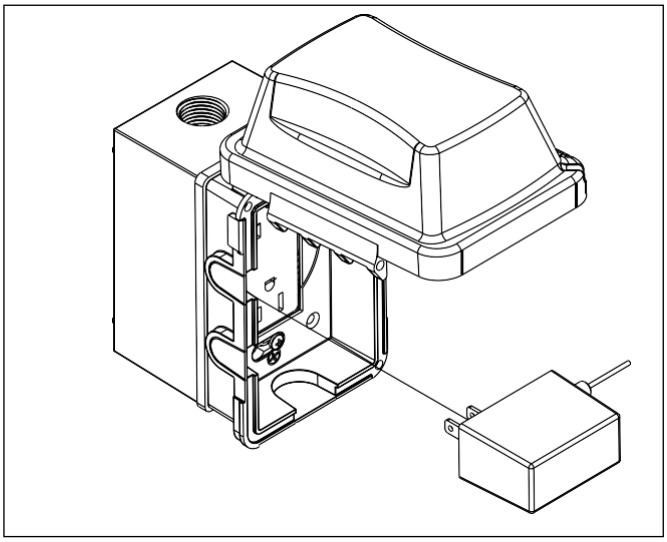

(Img. 6.12)

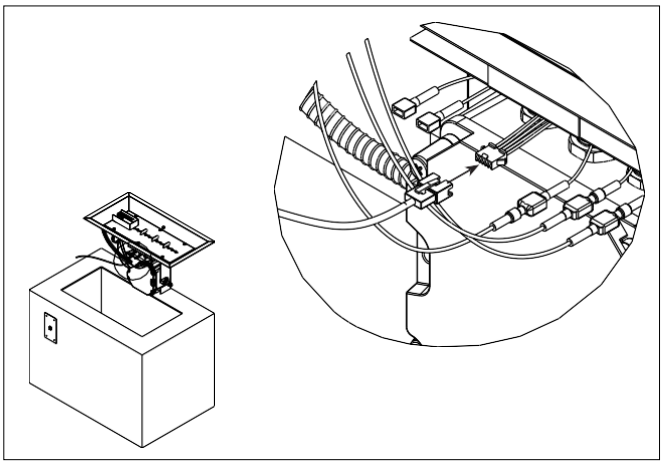

(Img. 6.13)

4. Con el quemador en la misma posición que en el Paso 3, conecte el adaptador de corriente al sistema DSI. Las conexiones estarán etiquetadas como 3.3 VCC + y 3.3 VCC, tanto en el sistema DSI como en el adaptador de corriente. Si no están conectados correctamente, la unidad no funcionará. Ver imagen 6.14.

5. Con llaves ajustables, apriete todas las conexiones que se muestran en la Imagen 6.15. Este paso sirve como medida de seguridad final ya que todos los accesorios vienen ajustados de fábrica.

6. Gire el interruptor de control a la posición ON para verificar la presencia de energía y la ubicación de la chispa. Mire dentro del protector contraviento de encendido para ver si hay chispas visibles. Ver imagen 6.16. Después de que se confirme la chispa, gire el interruptor de control nuevamente a la posición de APAGADO.

7. Para técnico de gas calificado**,** La preparación de la prueba de presión de gas debe realizarse en este punto. Retire la cubierta frontal del sistema DSI. Ver imagen 6.17.Consulte la sección Prueba de presión de Materiales de referencia.

8. Asegúrese de que la válvula de cierre del suministro de gas principal esté cerrada.

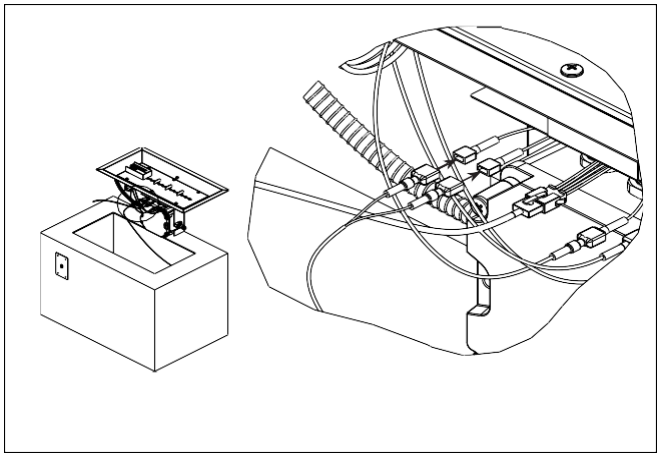

(Img. 6.14)

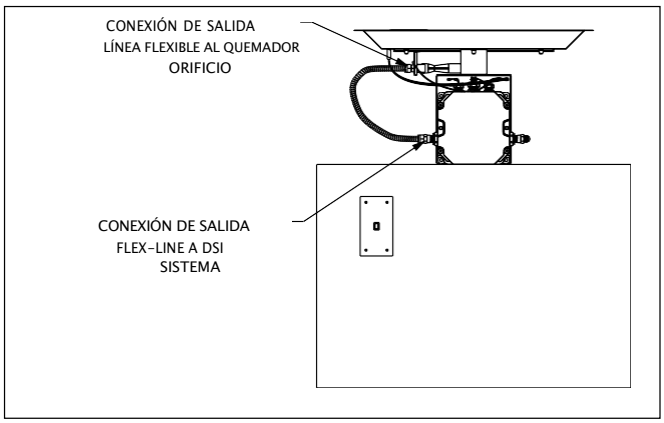

(Img. 6.15)

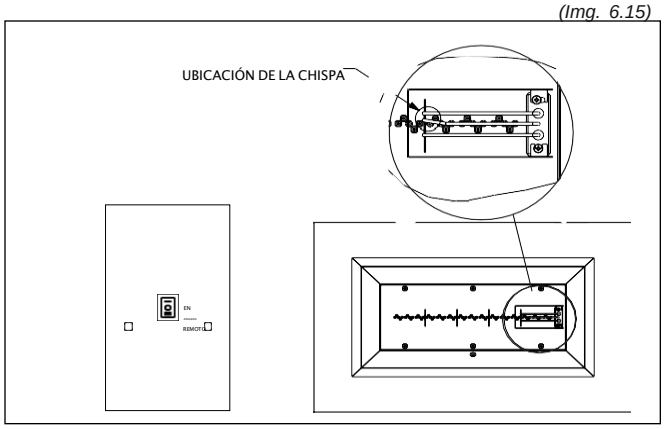

(Img. 6.16)

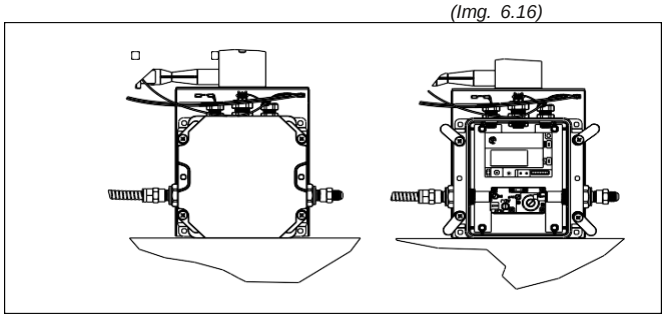

(Img. 6.17)

9. Para las unidades configuradas para propano con una manguera reguladora adjunta, es necesario quitar la manguera y el adaptador de llamarada. Conecte el suministro de gas principal a la conexión abocardada macho de ½" en el lado de ENTRADA del sistema DSI. Verimagen 6.18. El aire libre ofrece líneas flexibles corrugadas sin silbidos para esta conexión en una variedad de longitudes. Consulte Materiales de referencia para obtenermás información.

10. Verifique que el interruptor de control esté en la posición APAGADO. Aplique una solución de control de fugas no corrosiva disponible en el mercado a todos los puntos de conexión de gas. Ver imagen 6.19. Abra lentamente la válvula de cierre del suministro de gas principal y compruebe si hay burbujas en el lado de entrada del sistema de gas. Una pequeña cantidad de gas se purgará a través de la válvula DSI. Esto es normal. Si hayburbujas en las conexiones de entrada, cierre la válvula de cierre del suministro de gas principal inmediatamente y apriete todas lasconexiones de nuevo con llaves ajustables.

11. Distribuya uniformemente el medio de vidrio incluido sobre la superficie del quemador. El medio de vidrio DEBE estar presente dentro de la protección contra el viento de encendido. Coloque perlasde vidrio estándar 38-42 OGC dentro de la protección contra el viento. Los medios NO DEBEN entrar en contacto con los electrodos de encendido. Ver imagen 6.20.

Si utiliza un medio diferente a las perlas de vidrio estándar incluidas, una capa de medio dentro de la protección contra elviento de encendido es suficiente, teniendo en cuenta que el medio NO PUEDE estar en contacto con la ignición electrodos.

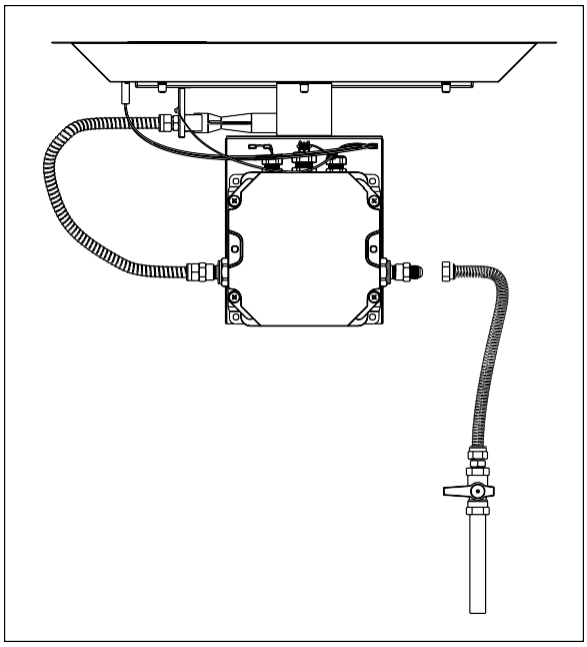

(Img. 6.18)

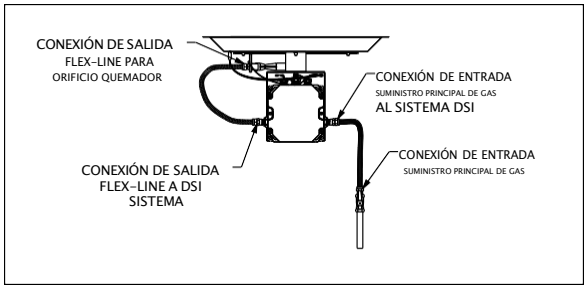

(Img. 6.19)

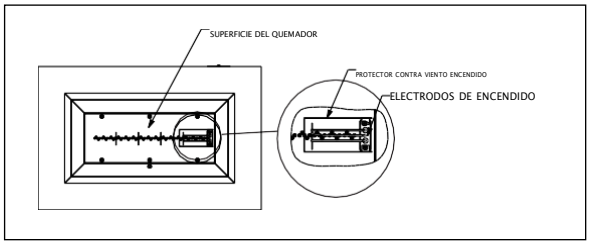

(Img. 6,20)

12. Si no hay fugas presentes en el paso 10, se puede realizar una primera iluminación y una verificación final de fugas. Con la válvula de cierre del suministro de gas principal abierta, gire el interruptor de control a la posición ON. El aparato chispeará y se encenderá automáticamente. Verifique que no haya burbujas en el lado de salida del sistema de gas. Ver imagen 6.21.Para profesionales calificados del gas**,** La presión de funcionamientotambién se puede tomar en este punto.

Si hay fugas, coloque el interruptor de control en la posición de APAGADO, cierre la válvula de cierre del suministro de gas principal yvuelva a apretar todos los accesorios. Repita el paso 12.

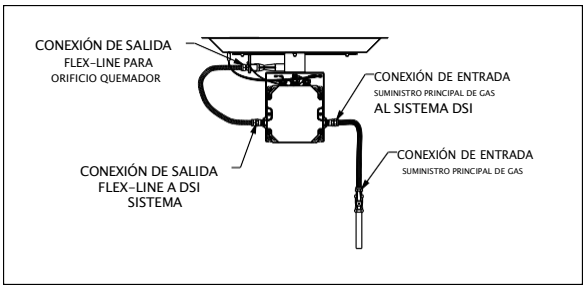

(Img. 6.21)

13. Para profesionales calificados del gas, Retire el equipode prueba de presión, cierre el grifo de presión y asegurela tapa en el sistema DSI.
Ver imagen 6.22.

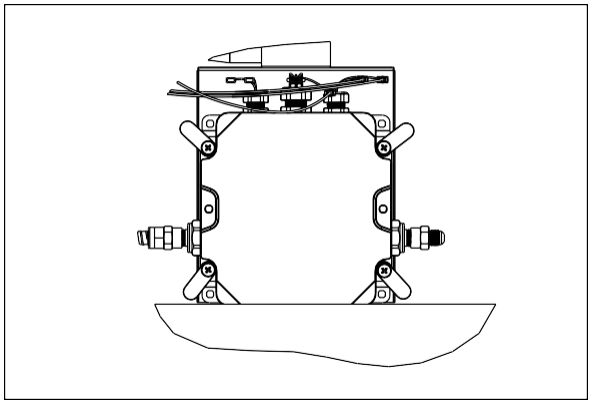

(Img. 6.22)

Coloque con cuidado el conjunto del quemador en la caja. NO USE ELECTRODOS DE ENCENDIDO. El quemador Crystal Fire® Plus con sistema DSI está listopara su funcionamiento normal.

IMPORTANTE

En los quemadores Crystal Fire® Plus se pueden utilizar otras opciones de medios además de las gemas de vidrio transparente suministradas, pero deben ser suministradas por la casa de las chimeneas. Estoasegura que se utilice la cantidad adecuada de medio y que esté aprobado para su uso en aparatos de gas.

LOS MEDIOS DEBEN ESTAR EN SU LUGAR DURANTE EL FUNCIONAMIENTO. El funcionamiento del aparato sin medios dañará el quemador.
El sobrellenado del quemador con medios puede causar problemas operativos adversos.

Uso de medios de grabación distintos a los suministrados por la casa de las chimeneas no se recomienda y podría provocar problemasoperativos.

C. INSTALACIONES DE GAS NATURAL CON TUBERÍAS DURAS

⚠ ADVERTENCIA ⚠

Se debe realizar la instalación y reparación sólo por un técnico de servicio calificado.

1. Asegure el panel de control suministrado al gabinete con sujetadores adecuados. Ver imagen 6.23. Si el quemador estáal instalarse en una mesa de fuego para exteriores, el panel de control y el interruptor ya estarán instalados.

   Si se utilizan controles distintos al panel de control estándar, consulte el Manual comercial complementario 42511 Crystal Fire® Plus.

2. Conecte el adaptador de corriente suministrado a un tomacorriente protegido con GFCI instalado dentro delgabinete. Ver imagen 6.24.

   Si se utiliza una batería opcional (CF-DSI-BP), consulte Materiales de referencia para obtener más información.

3. Con el quemador en la parte superior del gabinete, conecte el interruptor de control al sistema DSI. El conector está codificado y solo se conectará de una manera. Ver imagen 6.25. Puede ser necesario apuntalar el quemadoren uno o más lugares.

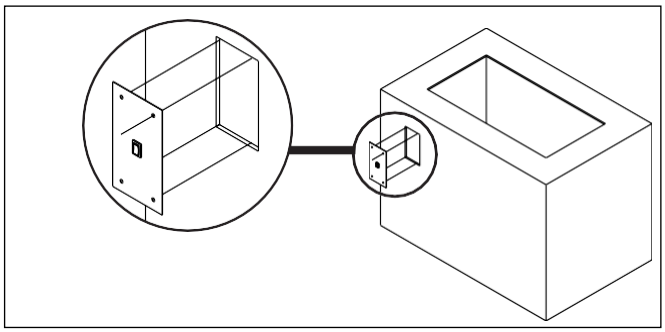

(Img. 6.23)

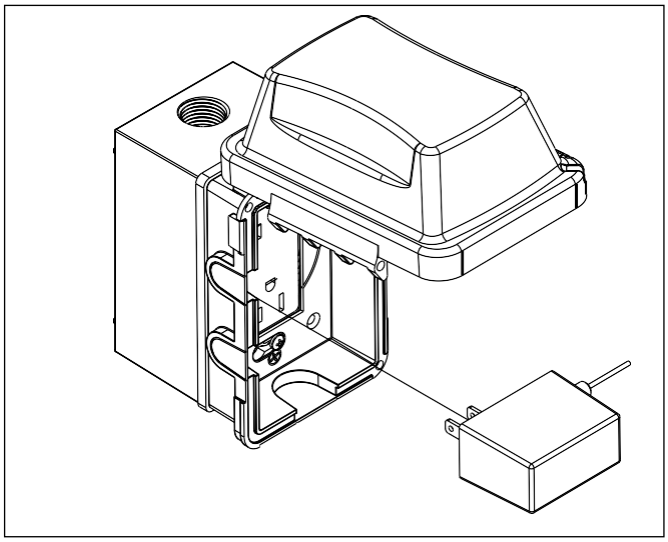

(Img. 6.24)

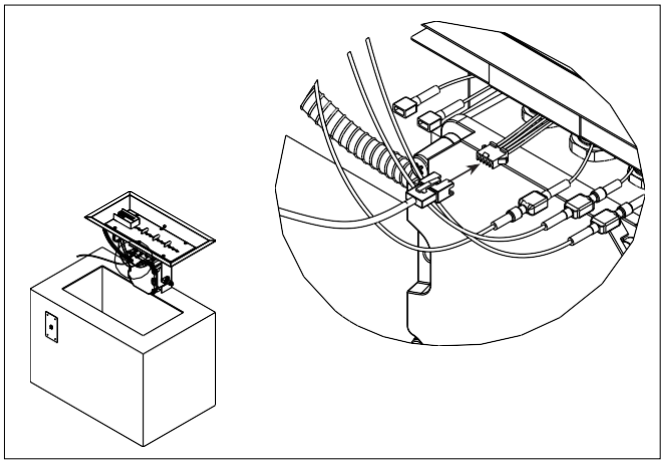

(Img. 6.25)

4. Con el quemador en la misma posición que en el Paso 3, conecte el adaptador de corriente al sistema DSI. Las conexiones estarán etiquetadas como 3.3 VCC + y 3.3 VCC, tanto en el sistema DSI como en el adaptador de corriente. Si no están conectados correctamente, la unidad no funcionará. Ver imagen 6.26.

5. Con llaves ajustables, apriete todas las conexiones que se muestran en la Imagen 6.27. Este paso sirve como medida de seguridad final ya que todos los accesorios vienen ajustados de fábrica.

6. Gire el interruptor de control a la posición ON para verificar la presencia de energía y la ubicación de la chispa. Mire dentro del protector contraviento de encendido para ver si hay chispas visibles. Ver imagen 6.28. Después de que se confirme la chispa, gire el interruptor de control nuevamente a la posición de APAGADO.

7. Para técnico de gas calificado, La preparación de la prueba de presión de gas debe realizarse en este punto.Retire la cubierta frontal del sistema DSI. Ver imagen 6.29
Consulte la sección Prueba de presión deMateriales de referencia.

8. Asegúrese de que la válvula de cierre del suministro de gas principal esté cerrada.

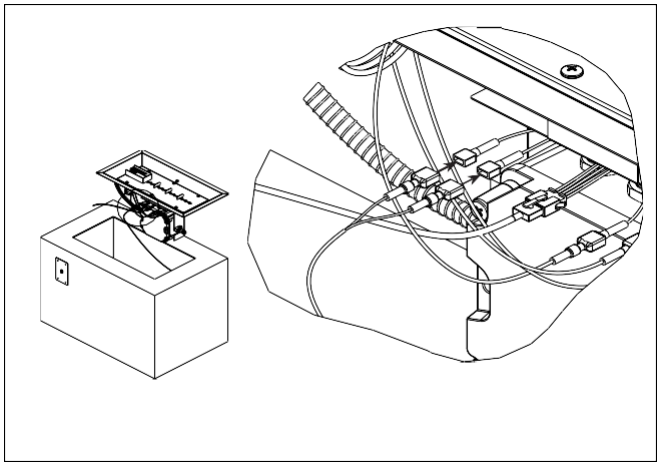

(Img. 6.26)

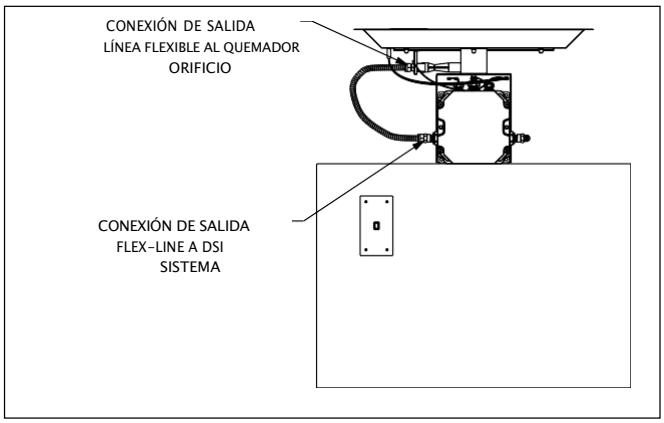

(Img. 6.27)

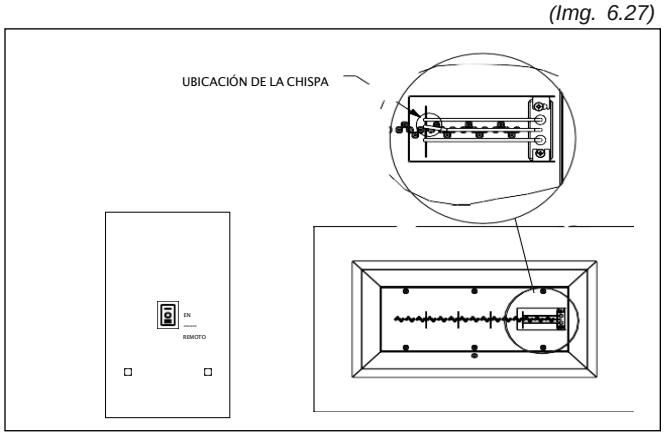

(Img. 6.28)

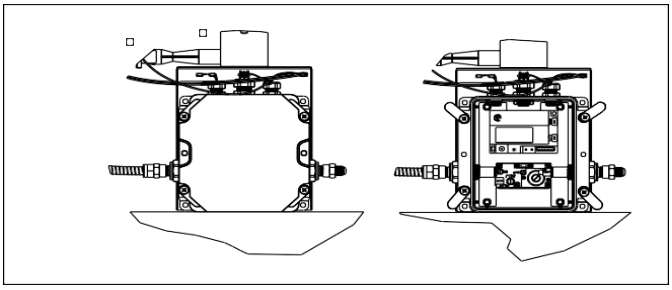

(Img. 6.29)

9. Conecte el suministro de gas principal a la conexión abocardada macho de ½" en el lado de ENTRADA del sistema DSI. Ver imagen 6.27.OutdoorGreatRoom Company ™ ofrece Líneas flexibles onduladas sin silbidos para esta conexión en unavariedad de longitudes. Consulte Materiales de referencia para obtener más información.

10. Verifique que el interruptor de control esté en la posición APAGADO. Aplique una solución de control de fugas no corrosiva disponible en el mercado a todos los puntos de conexión de gas. Ver imagen 6.31. Abra lentamente la válvula de cierre del suministro de gas principal y compruebe si hay burbujas en el lado de entrada del sistema de gas. Una pequeña cantidad de gas se purgará a través de la válvula DSI. Esto es normal**.** Si hayburbujas en las conexiones de entrada, cierre la válvula de cierre del suministro de gas principal inmediatamente y apriete todas lasconexiones de nuevo con llaves ajustables.

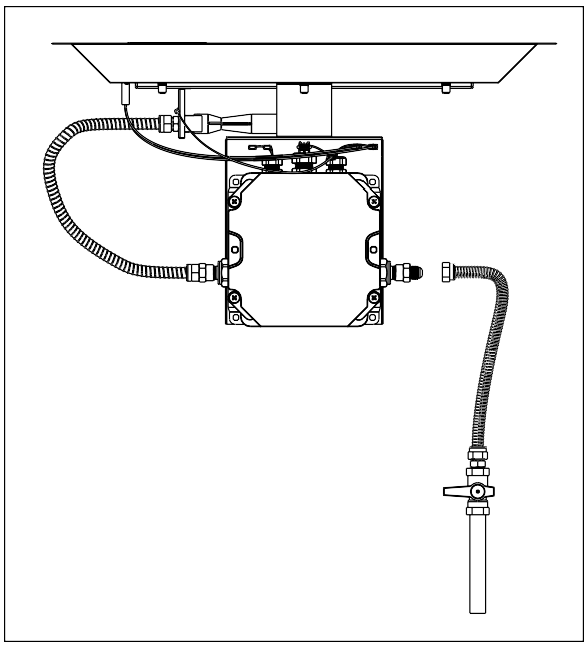

(Img. 6.30)

11.Distribuya uniformemente el medio de vidrio incluido sobre la superficie del quemador. El medio de vidrio DEBE estar presente dentro de la protección contra el viento de encendido. Coloque perlasde vidrio estándar 38-42 OGC dentro de la protección contra el viento. Los medios NO DEBEN entrar en contacto con los electrodos de encendido. Ver imagen 6.32.

Si utiliza un medio diferente a las perlas de vidrio estándar incluidas, una capa de medio dentro de la protección contra elviento de encendido es suficiente, teniendo en cuenta que el medio NO PUEDE estar en contacto con la ignición electrodos.

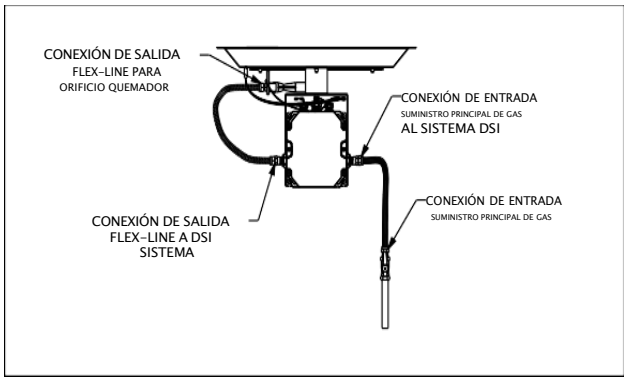

(Img. 6.31)

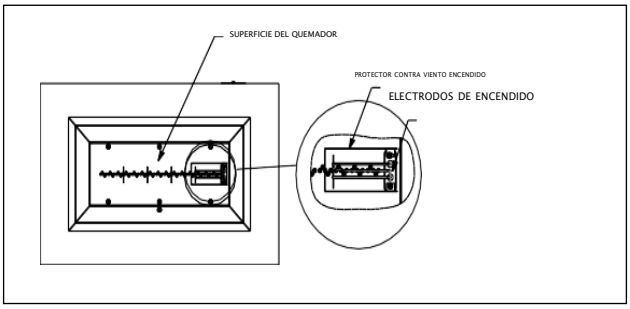

(Img. 6.32)

12. Si no hay fugas presentes en el paso 10, se puede realizar una primera iluminación y una verificación final de fugas. Con la válvula de cierre del suministro de gas principal abierta, gire el interruptor de control a la posición ON. El aparato chispeará y se encenderá automáticamente. Verifique que no haya burbujas en el lado de salida del sistema de gas. Ver imagen 6.33. Para profesionales calificados del gas, la presión de funcionamientotambién se puede tomar en este punto.

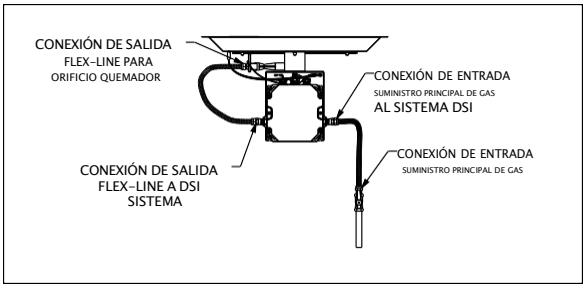

(Img. 6.33)

Si hay fugas, coloque el interruptor de control en la posición de APAGADO, cierre la válvula de cierre del suministro de gas principal yvuelva a apretar todos los accesorios. Repita el paso 12.

12. Para profesionales calificados del gas, Retire el equipode prueba de presión, cierre el grifo de presión y asegurela tapa en el sistema DSI.
Ver imagen 6.34.

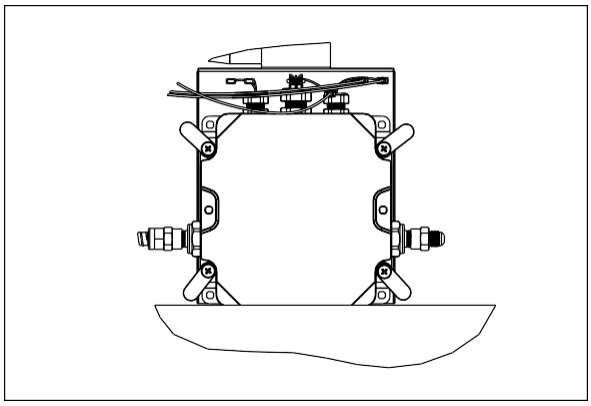

(Img. 6.34)

13. Coloque con cuidado el conjunto del quemador en la caja. NO USE ELECTRODOS DE ENCENDIDO COMO MANGO. El quemador Crystal Fire® Plus con sistema DSI está listopara su funcionamiento normal.

IMPORTANTE

En los quemadores Crystal Fire® Plus se pueden utilizar otras opciones de medios además de las gemas de vidrio transparente suministradas, pero deben ser suministradas por la casa de las chimeneas. Estoasegura que se utilice la cantidad adecuada de medio y que esté aprobado para su uso en aparatos de gas.

LOS MEDIOS DEBEN ESTAR EN SU LUGAR DURANTE EL FUNCIONAMIENTO. El funcionamiento del aparato sin medios dañará el quemador.
El sobrellenado del quemador con medios puede causar problemas operativos adversos.

Uso de medios de grabación distintos a los suministrados por la casa de las chimeneas no se recomienda y podría provocar problemasoperativos.

7 ENCENDIDO Y FUNCIONAMIENTO (QUEMADORES DSI)

⚠ ADVERTENCIA ⚠

PELIGRO DE INCENDIO O EXPLOSION

Si no sigue estas instrucciones al pie de la letra, puede producirse un incendio o una explosión que daños, lesiones personales o muerte.

1. Verifique que el interruptor de control esté en la posición APAGADO. Ver imagen 7.1.Si opera con un cilindro de propano autónomo, asegúrese de que la válvula del cilindro esté CERRADA. Si opera en un sistema de tubería rígida, asegúrese de que la válvula de cierre de suministro principal y todas las demás válvulas en el sistemade gas estén ABIERTAS.

2. Si opera con un cilindro de propano autónomo, abra lentamente la válvula del cilindro.

3. Gire el interruptor de control a la posición ON. Se producirá un retraso de 1-2 segundos mientras el módulo de control ejecuta los diagnósticos. Entonces seproducirán chispas en los electrodos de encendido. Ver imagen 7.2. La válvulade gas se abrirá y el quemador se encenderá.

4. Si el quemador no se enciende dentro de la ventana de encendido de 12 segundos,gire el interruptor de control a la posición de APAGADO y espere 5 minutos para permitir que el gas se disipe antes de intentar encenderlo nuevamente.
NO INTENTE ENCENDER EL QUEMADOR SI HUELE A GAS.

5. Mientras el quemador está funcionando, el sistema DSI monitoreará continuamente la presencia de una llama. Si se pierde la señal de la llama, el sistema intentará volver a encenderse durante un máximo de 12 segundos. Si laseñal de la llama se pierde durante más de 12 segundos, el sistema se apagará.

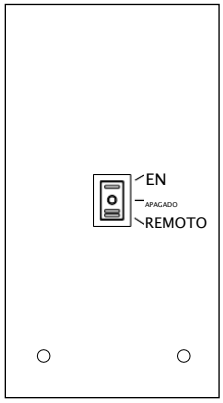

(Img. 7.1)

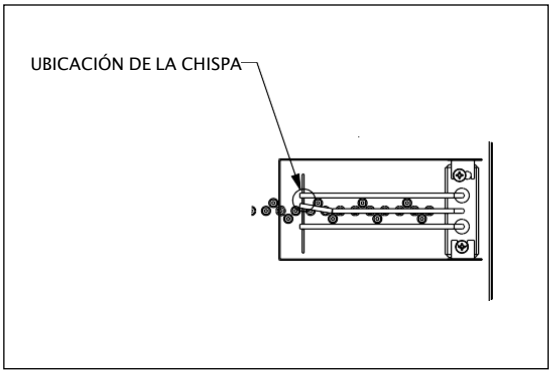

(Img. 7.2)

PARA EXTINGUIR

1. Gire el interruptor de control a la posición de APAGADO. Ver imagen 7.1

2. Si usa un cilindro de propano autónomo, cierre la válvula.

Estas instrucciones de iluminación son para los controles estándar que utilizan el método de encendido estándar. Para la operación remota, consulte Materiales de referencia. Para otros métodos de control, consulte 42511 Crystal Fire® Plus Manual comercial complementario.

8 SOLUCIÓN DE PROBLEMAS (QUEMADORES DSI)

	SÍNTOMA		POSIBLES CAUSAS	ACCIONES CORRECTIVAS
1.	El quemador no se enciende	A.	.El tanque de propano está vacío.	Reemplace el tanque de propano con tanque lleno o llene el tanque de propano y vuelva a intentar el encendido.
		B.	La válvula de cierre individual del suministro de gas estácerrada.	Abra la válvula de cierre individual del suministro degas y vuelva a intentar el encendido.
		C.	Acumulación excesiva de medio alrededor delencendedor.	Asegúrese de que se sigan las instrucciones de colocación del medio para que el medio no entre encontacto con los electrodos de encendido.
		D.	Obstrucción en la vía principal del gas.	Revise el orificio del quemador y el cuello del quemador en busca de obstrucciones. Esto debe serrealizado por un técnico de servicio calificado.
		E.	No hay energía en la fuente de energía del aparato.	Restablezca la salida GFCI. Asegúrese de que el adaptador de corriente esté correctamente enchufado altomacorriente. Asegúrese de que todos los interruptoresexternos que controlan el circuito estén en la posición deENCENDIDO.
		F.	Baterías agotadas.	Si usa un paquete de batería opcional, reemplace las baterías D-Cell por baterías nuevas. Vuelva a intentar el encendido.
2.	La unidad funciona durante 20-30 segundos, luego se apaga.	A.	La llama no entra en contacto correctamente con el sensor electrodo.	Asegúrese de que los medios estén colocados correctamente el quemador. Verifique que el quemador estérecibiendo la presión de gas adecuada.
		B.	Sensor no conectado correctamente / dañado.	Verifique la continuidad de la conexión desde el extremo del electrodo sensor hasta punto de conexión en el sistema DSI y el módulo de control.
		C.	Mala conexión a tierra.	Verifique la continuidad desde el electrodo de tierra intermedia hasta el punto de conexión en el sistema DSI y la válvula de control.
		D.	Electrodo sensor sucio	Limpie los electrodos con un paño de esmeril de grano fino y elimine los residuos con aire comprimido.
3.	Las llamas bajas y el quemador no te queda encendido.	A.	El quemador no funciona con el gas correcto el	Verifique que el tipo de gas del aparato y tipo de gas de suministro es el mismo.
		B.	La presión del suministro de gas entrante es demasiadobaja.	Verifique que la presión de funcionamiento en el aparato esté en el nivel ideal que se detalla en la pág.

4.	Las llamas del quemador son muy azul y translucido.	A.	El quemador no funciona con el gas correcto.	Verifique que el tipo de gas del aparato y el tipo de gas de suministro es el mismo.
		B.	Posición incorrecta del obturador de aire	El obturador de aire vendrá ajustado de fábrica para el tipo de combustible específico. El obturador de aire debe estar completamente cerrado para gas natural y abierto ¼" (6 mm) para propano.
5.	Durante el funcionamiento, se producen ruidos metálicos.	A.	Diferentes tasas de expansión térmica de diferentes componentes.	Hacer nada. Ésta es una característica física normal de los componentes metálicos cuandose calientan. Varios componentes se expandirán a diferentes velocidades dando como resultado ruidos metálicos.
6.	Durante el funcionamiento, se produce un silbido.	A.	Suministro de gas principal mediante líneas flexibles onduladas no suministradas por OGC.	Las líneas flexibles de acero inoxidable disponibles comercialmente son notoriamente ruidosas y no están diseñadas para aplicaciones de alto flujo. Reemplace con líneas flexibles sin silbidos de OGC. Consulte Materiales de referencia para obtener más información.
		B.	El orificio tiene un bloqueo.	Asegúrese de que el orificio no tenga obstrucciones. Este debe ser uno por untécnico de servicio calificado.
7.	Los soportes de vidrio decorativo seagrietan y / o se parten.	A.	Uso normal durante un largo período de tiempo	Con el tiempo, el vidrio templado los medios suministrados con el aparato pueden descomponer. Lata de vidrio de repuesto ser instalado después de quitar el vidrio dañado.
		B.	Choque térmico excesivo (cambios bruscos de temperatura) durante un corto período de tiempo.	Evite verter líquidos (bebidas) en el aparato. La lluvia inesperada durante el funcionamiento también puede causar grietas / roturas de los medios de vidrio. Se recomienda encarecidamente cubrir el aparato cuando no esté en uso. El vidrio de repuesto se puede instalar después de retirarel vidrio dañado.
8.	El encendedor hace un sonido de clicpero no se ve ninguna chispa producido en los electrodos.	A.	Conexión de cables mal hecha o dañada.	Consulte el Diagrama de cableado en Materiales dereferencia para asegurarse de que todo esté conectado correctamente.
		B.	Electrodo de encendido demasiado lejos del electrodo de tierra.	Asegúrese de que el espacio entre el electrodo de encendido y el electrodo de tierra central sea de ¼ "(6 mm).

Esta lista no es exhaustiva, pero contiene los problemas más comunes que se encuentran en el campo.

Para obtener información adicional sobre solución de problemas que no se detalla en este manual, comuníquese con el distribuidor o la ubicación del que se compró el producto.

Si se requiere asistencia adicional:
Visite https://www.lacasadelaschimeneas.com.mx

9 SOLUCIÓN DE PROBLEMAS (QUEMADORES DSI)

A. TAREAS REGULARES DE MANTENIMIENTO

Si utiliza un sistema de suministro de gas propano autónomo con el conjunto de manguera del regulador depropano suministrado, la manguera debe ser inspeccionado por daños ANTES DE CADA USO DEL APARATO. Si hay daños en la manguera, no opere la unidad y comuníquese con el distribuidor o la ubicación donde compró el producto para obtener una manguera reguladora de propano de reemplazo.

El mantenimiento del aparato debe ser realizado por un profesional calificado aintervalos de un (1) año como mínimo.

Dependiendo del uso y las condiciones ambientales, es posible que se requiera servicio ymantenimiento a intervalos más frecuentes.

1. Inspeccione la superficie del quemador en busca de daños y escombros.
   - A. Retire los medios de vidrio. Ver imagen 9.1
   - B. Elimine la suciedad y los escombros con aire comprimido.
   - C. Limpie la superficie con un trapo de algodón suave.
   - D. Compruebe si hay daños y corrosión en la superficie del quemador que podrían causar fugas de gas. Ver imagen 9.1.
2. Inspeccione el encendedor y el termopar en busca de acumulación y / ocorrosión. Ver imagen 9.2.
   - A. Limpiar el electrodo de encendido con un paño de esmeril de grano fino.
   - B. Elimine la acumulación con aire comprimido.
3. Inspeccione el cuello y el orificio del quemador en busca deobstrucciones. Ver imagen 9.3.
   - A. Desconecte el aparato del suministro eléctrico y degas.
   - B. Inspeccione visualmente el cuello y el orificio del quemador enbusca de obstrucciones. Ver imagen 9.3.
   - C. Elimine las obstrucciones con aire comprimido.

⚠ ADVERTENCIA ⚠

Se debe realizar la instalación y reparación sólo por un técnico de servicio calificado.

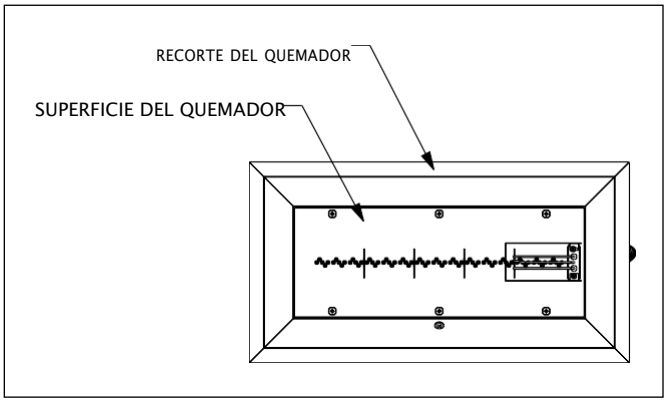

(Img. 9.1)

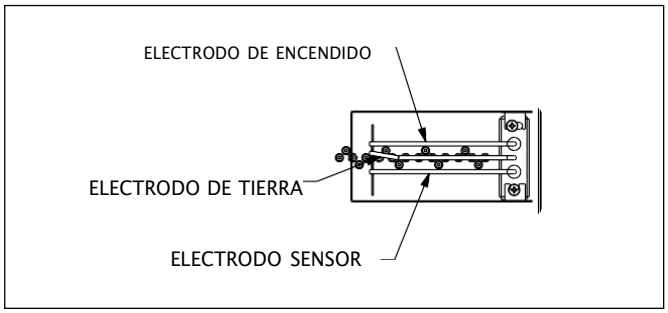

(Img. 9.2)

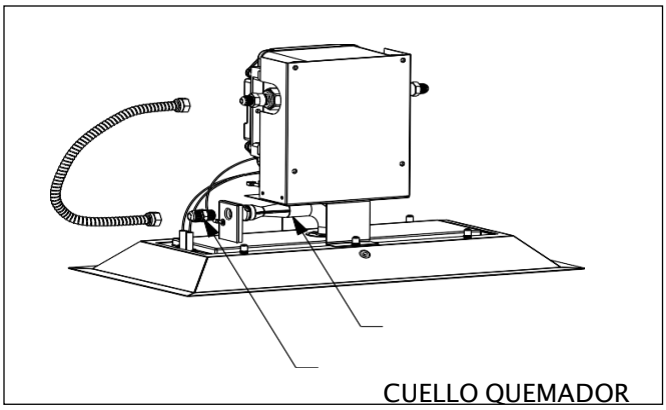

(Img. 9.3)

B. LIMPIEZA DEL APARATO

1. Retire el medio de vidrio y límpielo en un recipiente con aguamezclada con jabón para platos. Deje secar sobre una toalla.

2. Utilice aire comprimido para eliminar cualquier residuo de la superficie del quemador. Ver imagen 9.4.

3. La moldura del quemador de acero inoxidable se puede limpiar y pulir con limpiadores de acero inoxidable disponibles comercialmente y un pulidor como Brasso.TM. Ver imagen 9.4.

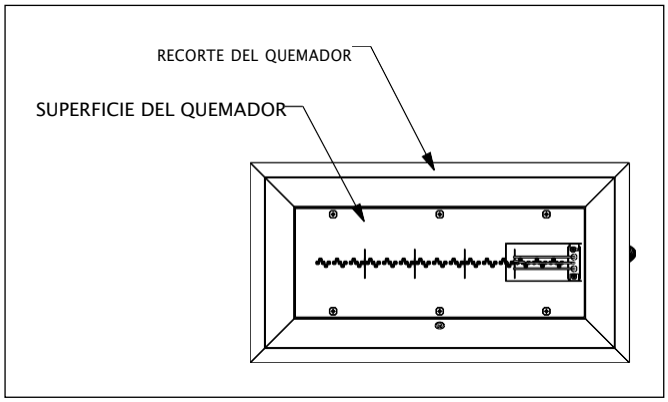

(Img. 9.4)

10 MATERIALES DE REFERENCIA (QUEMADORES DSI)

A. INSTALACIÓN Y FUNCIONAMIENTO DEL PAQUETE DE BATERÍAS

Si se solicita con un quemador DSI, el paquete de batería opcional (CF-DSI-BP) se adjuntará al soporte de montaje DSI y se conectará al arnés de cableado. Continúe con el paso 4.

1. Limpie a fondo la ubicación resaltada en el soporte de montaje DSI con alcohol isopropílico. Ver imagen10.1.

2. Retire la película de respaldo del sujetador industrial de velcrodel paquete de baterías. Presione y sostenga firmemente el paquete de baterías en el lugar que se muestra en la Imagen 10.2. Mueva la presión hacia arriba y hacia abajo a lo largo de toda la longitud del cierre de velcro durante sesenta (60) segundos para asegurar una adhesión adecuada.

3. Conecte los cables al sistema DSI. Están etiquetados como 3.3 VDC + y 3.3 VDC - en ambos extremos. Ver imagen 20.3. Si no lo sonconectado correctamente, el aparato no funcionará.

4. Instale dos (2) baterías D-Cell en el paquete de baterías. La polaridad se indica dentro del paquete de baterías. Ver imagen 10.4.

5. El aparato está listo para su funcionamiento normal.

IMPORTANTE

Cuando se utiliza el paquete de baterías como fuente de alimentación principal, el aparato debe instalarse en un gabinete que proporcione un fácil acceso al paquete de baterías.

La duración típica de la batería puede oscilar entre 3 y 6 meses, según el uso. La duración de la batería está sujeta a muchos factores ambientales y The Company™, LLC, no ofrece garantías sobre la duración de la batería.

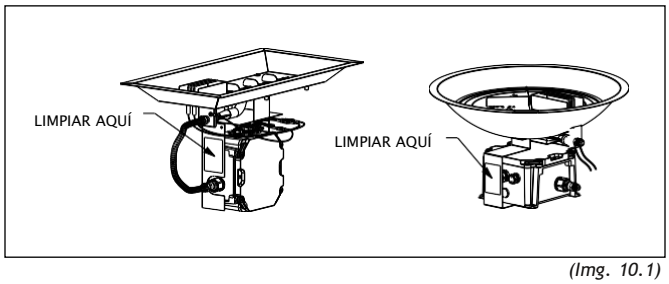

(Img. 10.1)

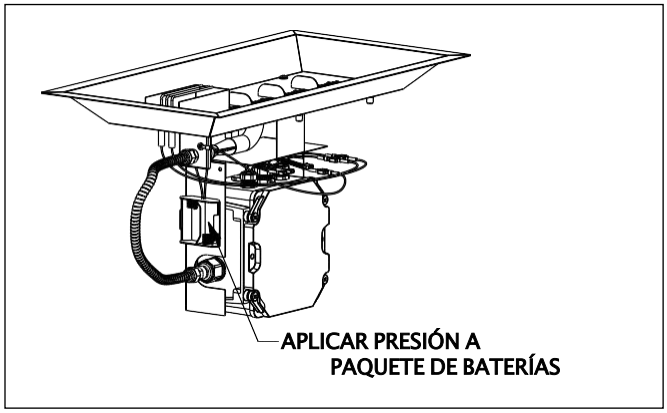

(Img. 10.2)

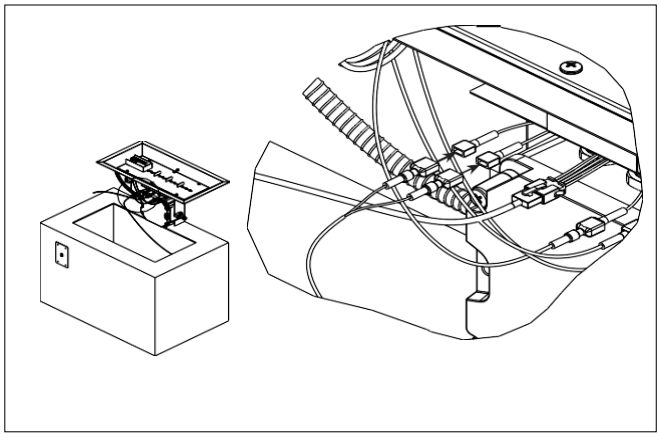

(Img. 10,3)

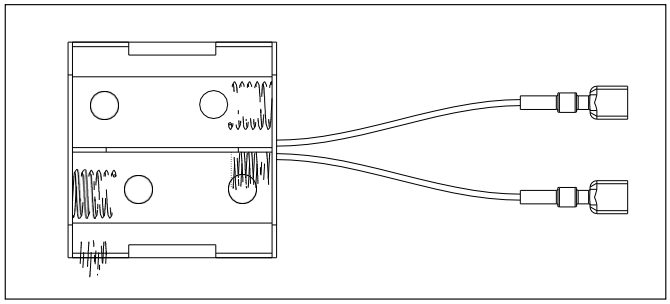

(Img. 10,4)

B. EMPAREJAMIENTO Y FUNCIONAMIENTO REMOTOS

Si se solicita con un quemador DSI, el control remoto opcional (CF-DSI-R) se emparejará con el sistema de control de fábrica.

1. Gire el interruptor de control a la posición REMOTO. Ver imagen 10.5.

2. Instale tres (3) baterías AAA en el control remoto(CF-DSI-R). Ver imagen 10.6.

3. Abra la caja de control DSI girando las pestañas debloqueo como se muestra. Ver imagen 10.7.

4. Presione el botón LEARN en el módulo de control DSI con un destornillador pequeño o un clip. Debería escucharse un pitido y debería aparecer una luz indicadora verde. Luego presione el botón ON del control remoto. Ver imagen 10.8. Una serie de tres (3) Deben escucharse pitidos.

5. El aparato está listo para funcionar a distancia. Con el interruptor de control en la posición REMOTO, los botones deENCENDIDO y APAGADO del control remoto servirán como interruptor de encendido para el aparato.

IMPORTANTE

Siempre verifique que el aparato esté libre de obstrucciones antes de usar el control remoto. El control remoto solo debe usarse para controlar el aparato cuando el usuario tiene el aparato en su línea de visión.

IMPORTANTE

Rango de operación típico del control remoto (CF-DSI-R) es de 25-30'. Esto se logra cuando el aparato se instala enun pozo de fuego o una mesa de fuego OGC.

El hormigón y el metal pueden afectar la fuerza de una señal de RF y hacerla menos efectiva para controlar el sistema DSI. Otras fuentes de interferencia de radiofrecuencia (acondicionadores de aire, eliminadores de insectos, torres de red celular, etc.) pueden afectar el rango operativo del CF-DSI-R.

The Company, LLC no ofrece garantías sobreel rango de funcionamiento del control remoto debido a la variedad de aplicaciones en las que se puede instalar un dispositivo DSI.

IMPORTANTE

Cuando el sistema DSI está en modo REMOTO, está constantemente buscando una señal de RF (radiofrecuencia) desde el control remoto. Si usa una batería, la duración de la batería se verá afectada significativamente.

Se recomienda que cuando no esté en uso durante períodos prolongados, el interruptor de control del aparato esté en la posición de APAGADO para ahorrar energía y / o preservar la vida útil de la batería.

(Img. 10,5)

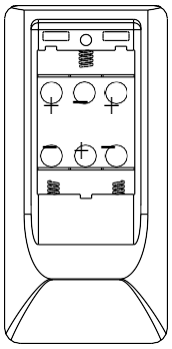

(Img. 10,6)

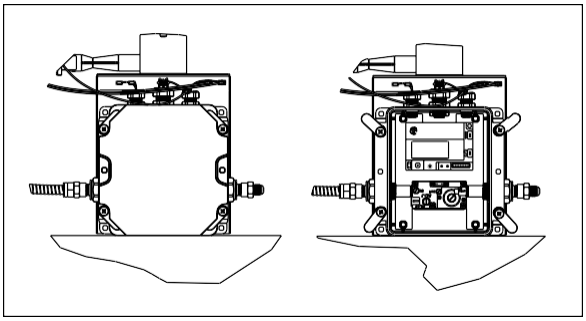

(Img. 10,7)

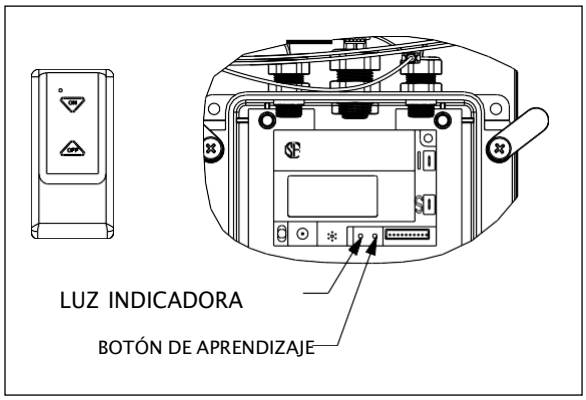

(Img. 10,8)

B. EMPAREJAMIENTO Y FUNCIONAMIENTO REMOTOS

1.Cierre la válvula de cierre del suministro de gas principal.

2. Abra la caja de control DSI girando las pestañas de bloqueo como se muestra. Ver imagen 10.8.

3. Con un destornillador pequeño de punta plana, desenrosque con cuidado la llave de presión de ENTRADA de la válvula de control de gas. Ver imagen 10.9.

4. Coloque un tubo de goma de ¼ ”(6 mm) de DI sobreel grifo de presión y conéctelo a un manómetro. Este manómetro debe poder leer con precisión presiones entre 0 y 14 pulg. WC (0 kPA y 3,5 kPa).

5. Abra lentamente la válvula de cierre del suministro de gas principal y gire el interruptor de control del aparato a la posición de ENCENDIDO. Ver imagen 10.10. Con el aparato en funcionamiento, se puede tomar la lectura de presión.

6. Si la presión de gas no es ideal con la unidad en funcionamiento, ajuste el regulador de suministro de gas hasta que la lectura de presión de gas sea ideal. Ver tablaen la pág. 5.

7. Gire el interruptor de control a la posición APAGADO, cierre la válvula de cierre del suministro de gas principal y retire el tubo de goma del grifo de presión. Luego cierre el grifo de presión con un destornillador pequeño de punta plana y asegure la tapa en el sistema DSI.

8. Abra la válvula de cierre del suministro de gas principal. El aparatoestá listo para su funcionamiento normal.

⚠ ADVERTENCIA ⚠

La prueba de presión debe ser realizada solo por un profesional de gas calificado.

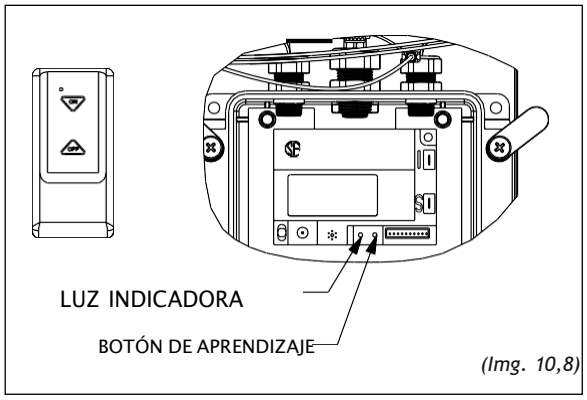

(Img. 10,8)

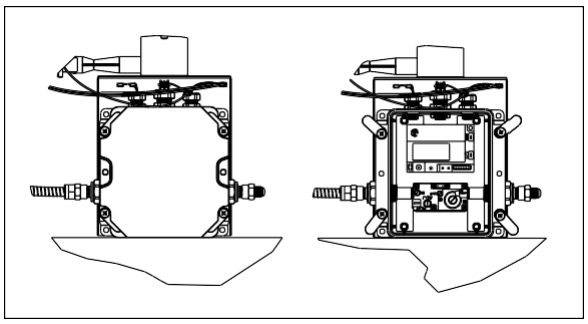

(Img. 10,9)

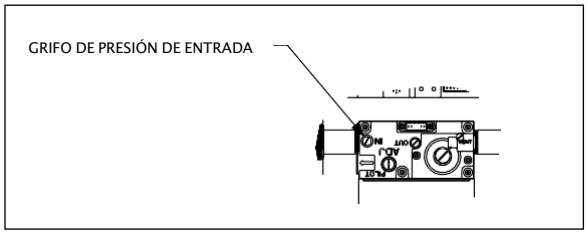

(Img. 10.10)

D. DIAGRAMA DE CABLEADO ESTÁNDAR

Este diagrama de cableado muestra la configuración estándar del sistema de encendido directo por chispa. Para diagramas de cableado de configuraciones adicionales, consulte 42511 Crystal Fire® Más Manual comercial complementario.

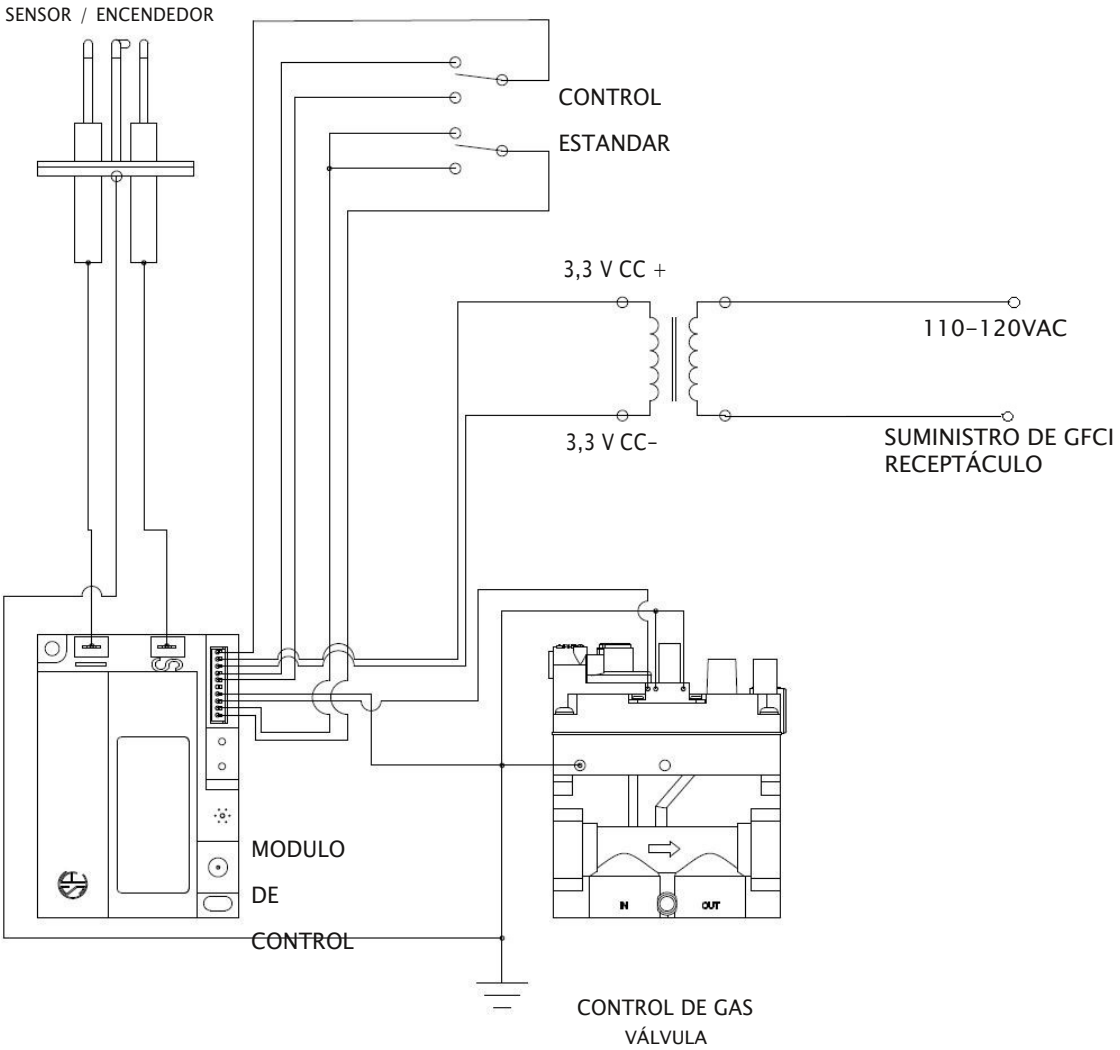

E. LISTA DE PIEZAS DE SERVICIO

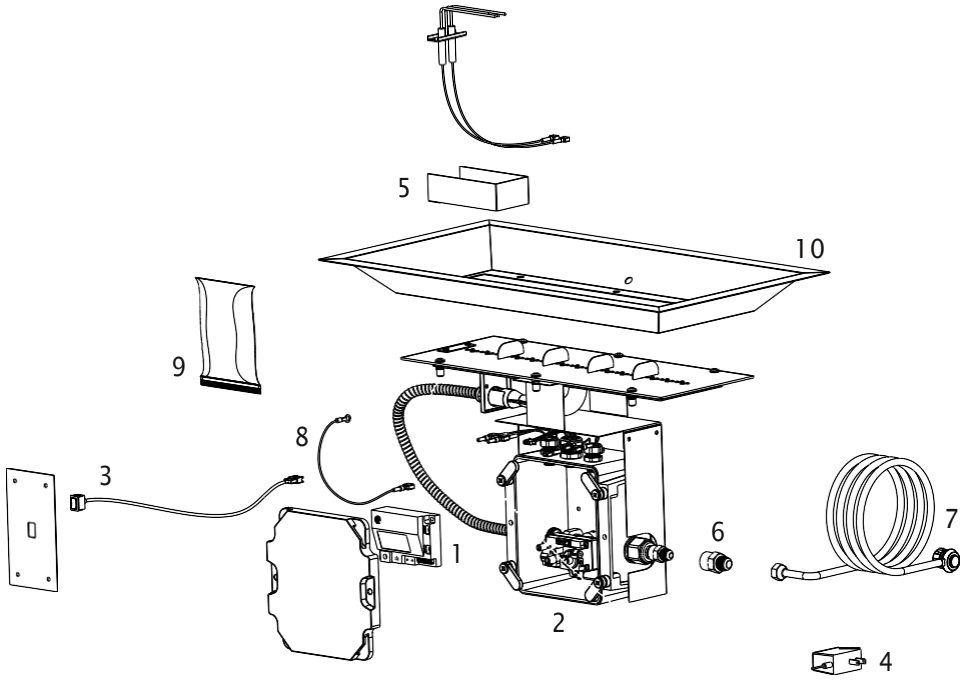

#	Parte Descripción	Número de pieza
1	Módulo de control del sistema de encendido por chispa directa	OGR-6KR-NT
2	Sistema de encendido por chispa directa	ELECTRODO CF-DSI
3	Arnés de cableado de encendido por chispa directa (interruptor de control y cableado del módulo)	CF-DSI-WH
4	Adaptador de corriente para sistema de encendido	OGR-3V-ADP
5	directo por chispa Protector contra el viento para	70010
6	sistema de encendido directo por chispa	050-F-FL-0375-M-FL
7	Cilindro de propano autónomo de 20 lb. Manguera reguladora Cable de tierra de 10 'de	CF-MANGUERA-REG
8	longitud para sistema de encendido directo por chispa	CABLE DE TIERRA CF-DSI
9	Bolsa de 5 libras de gemas de vidrio transparente	CFG-D
10	**Ajuste del quemador:**	
	Modelo de quemador Primero, luego agregue "-TRIM"	es decir: CFP1224-TRIM
11	**Orificio del quemador de propano:**	
	0.125 ”de diámetro a 100k BTU / hr.	0125-ORIFICIO-HC
	# 36 para CFP12120 / BI7114	36-ORIFICIO-HC
	# 35 a 80K BTU / h.	35-ORIFICIO-HC
	# 43 a 55K BTU / h.	43-ORIFICIO-HC
12	**Orificio del quemador de gas natural:**	
	# 4 para CFP12120 / BI7114	4-ORIFICIO-HC
	# 5 a 100K BTU / h.	5-ORIFICIO-HC
	# 17 a 80K BTU / hr.	17-ORIFICIO-HC
	# 27 a 55K BTU / h.	27-ORIFICIO-HC

F. PIEZAS OPCIONALES

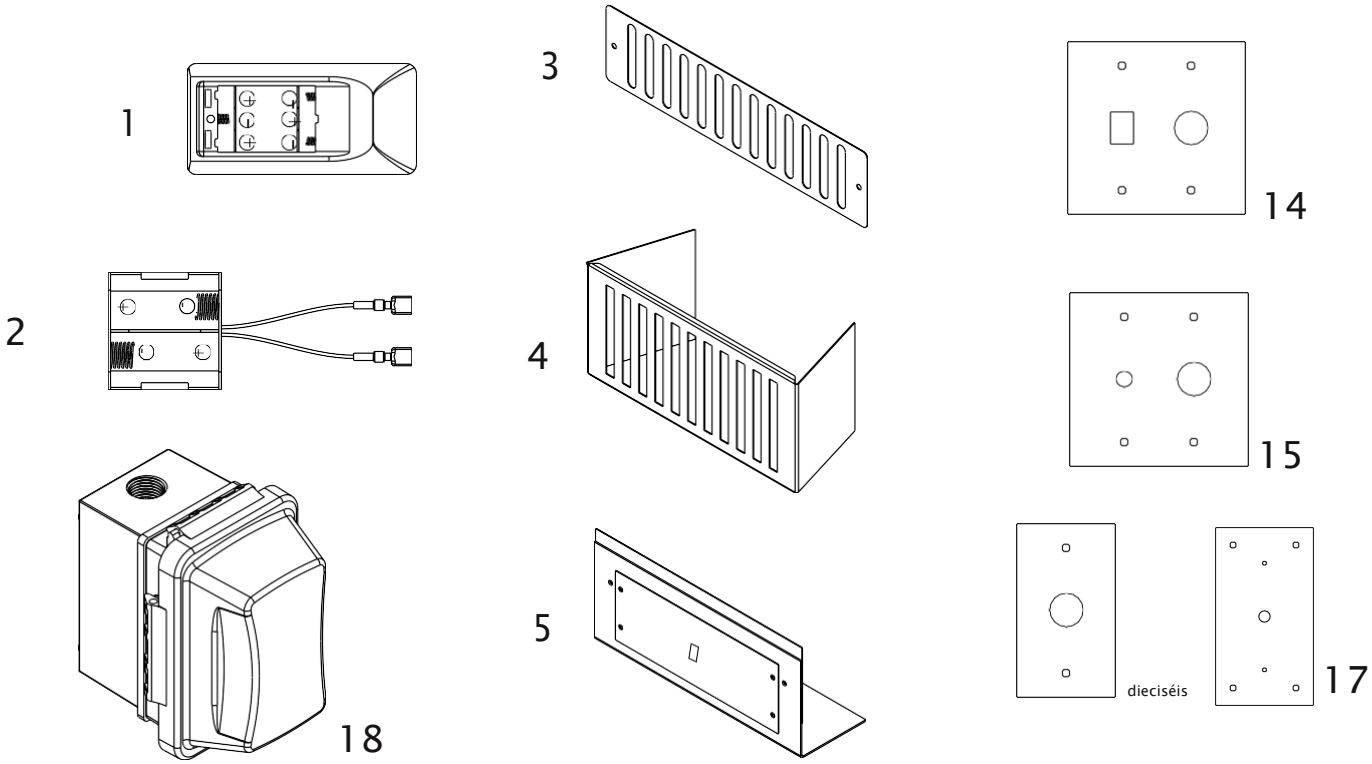

#	Parte Descripción	Número de pieza
1	Transmisor remoto para sistema DSI	CF-DSI-R
2	Paquete de baterías para sistema de encendido por chispa directa	CF-DSI-BP
3	Placa de ventilación para gabinetes personalizados Bloque de	21005
4	ventilación para gabinetes de bloques horizontales Panel de control	BLOQUE DE VENTILACIÓN NEGRO
5	DSI para gabinetes de bloques horizontales	DSI-DIY-CP
6	Línea flexible de acero inoxidable sin silbidos de 16 "de largo Accesorios abocinados de	T200-9898-16
7	½" Línea flexible de acero inoxidable sin silbidos de 22 "Accesorios abocinados de ½" de	T200-9898-22
8	largo 34 "Línea flexible de acero inoxidable sin silbidos Accesorios abocinados de ½"	T200-9898-34
9	Silbato de 46 " Conexiones Flex-Line de ½ "de acero inoxidable libres Orificio de gas	T200-9898-46
10	natural de caudal máximo para CFP1242 / BI737 con sistema DSI Orificio de propano de	5-ORIFICIO-HC
11	caudal máximo para CFP1242 / BI737 con sistema DSI	0125-ORIFICIO-HC
12	Orificio de gas natural de caudal máximo para CFP1224 / BI719, CFP20 / BI16 yCFP2424 con sistema DSI	17-ORIFICIO-HC
13	Orificio de caudal máximo de propano para CFP1224 / BI719, CFP20 / BI16 yCFP2424 con sistema DSI	36-ORIFICIO-HC
14	Interruptor de pared de encendido / apagado Crystal Fire® Plus y panel de control de parada de emergencia	WSES-CP
15	Panel de control de parada de emergencia y temporizador de 4 horas Crystal Fire® Plus Panel de control de	4HRTES-CP
16	parada de emergencia Crystal Fire® Plus	CFP-ESO-CP
17	Panel de control del temporizador Crystal Fire® Plus de 4 horas	4HRTC
18	Caja de conexiones para el sistema CF-DSI	CF-DSI-JB

G. INFORMACIÓN DIMENSIONAL

Todas las dimensiones están en pulgadas

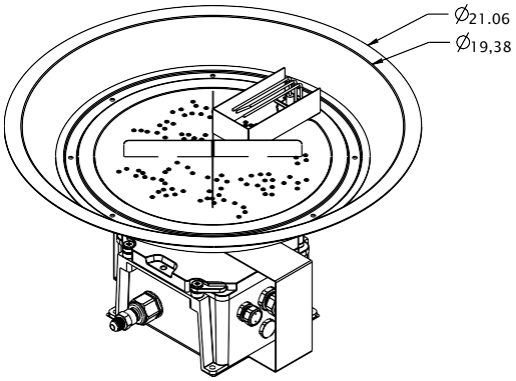

CFP20

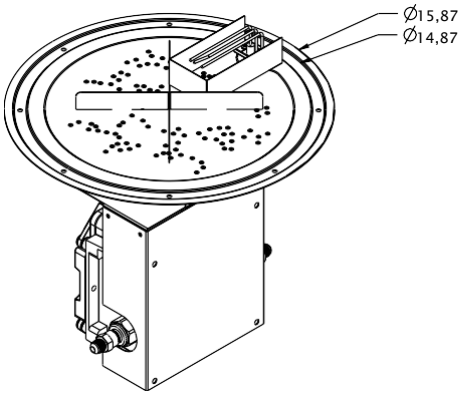

BI16

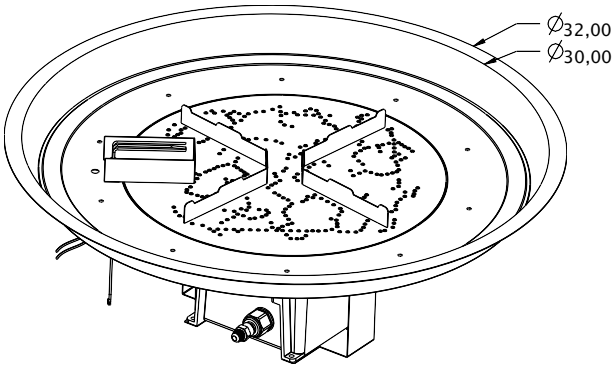

CFP30

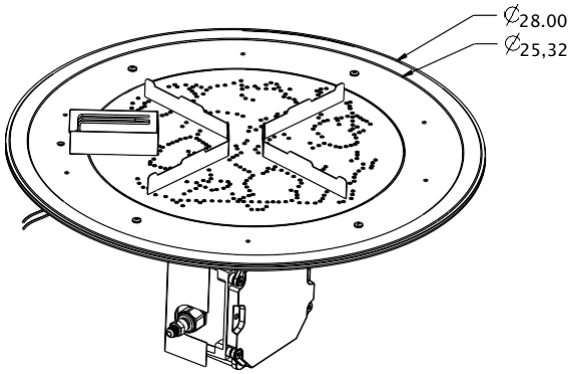

BI28

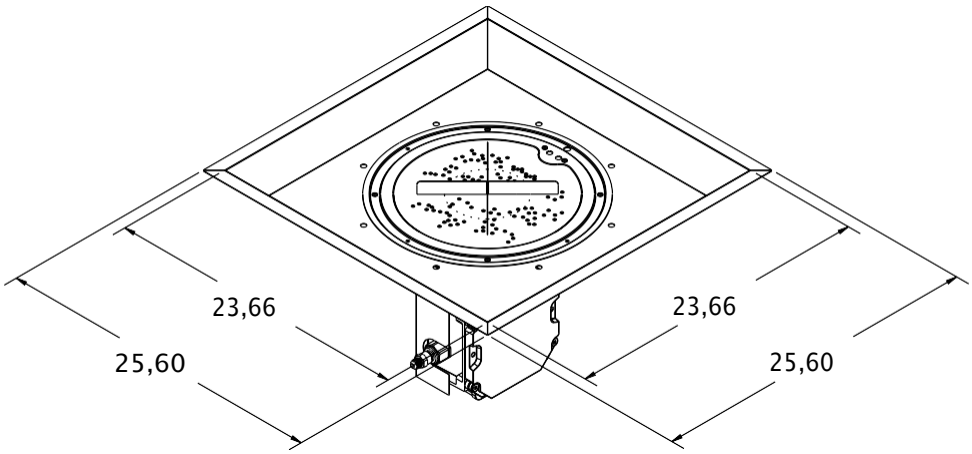

CFP2424

Todas las dimensiones están en pulgadas

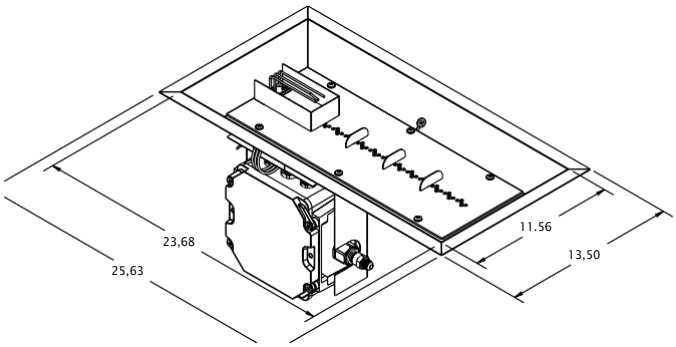

CFP1224

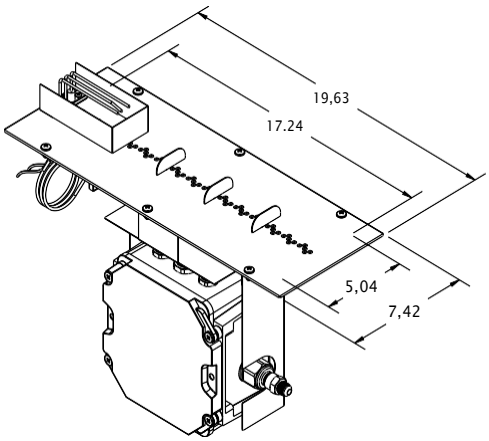

BI719

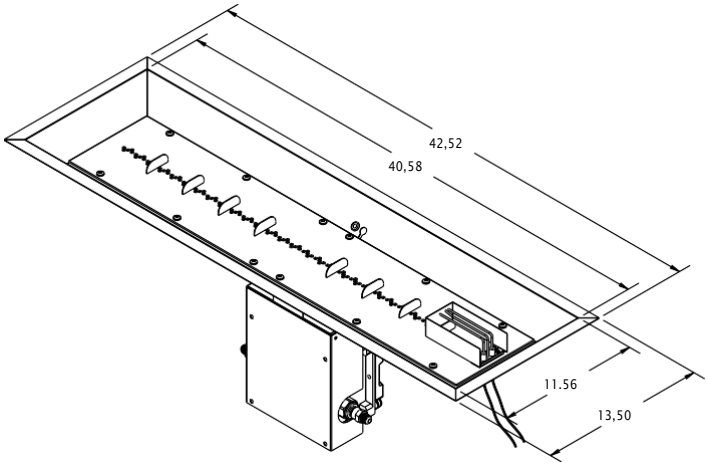

CFP1242

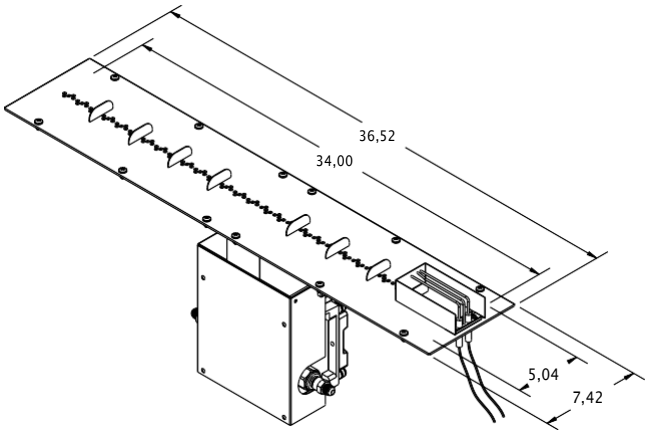

BI737

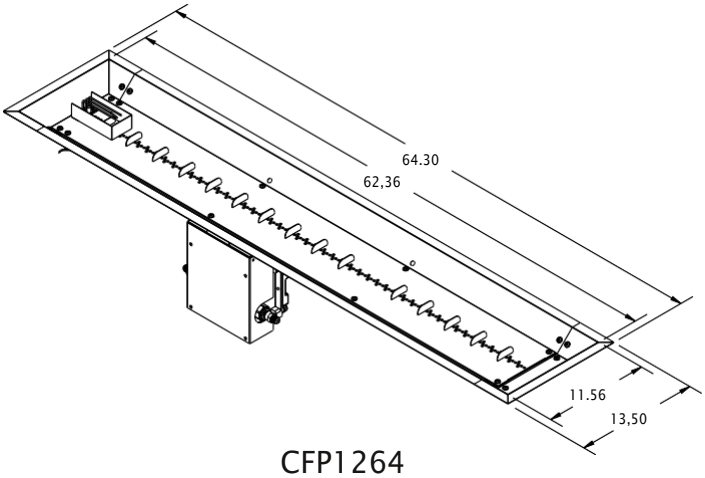

CFP1264

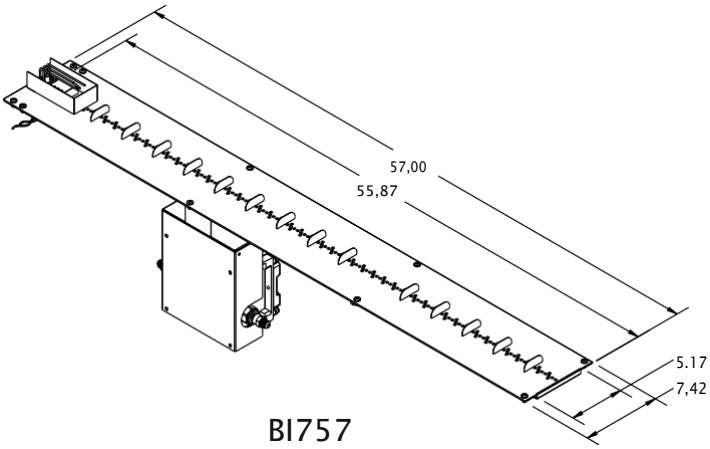

BI757

Todas las dimensiones están en pulgadas

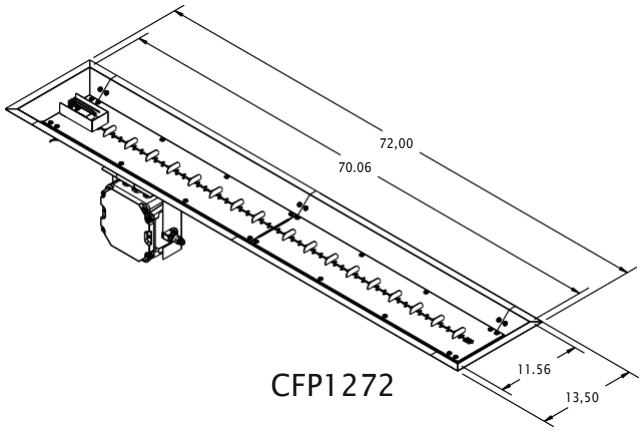

CFP1272

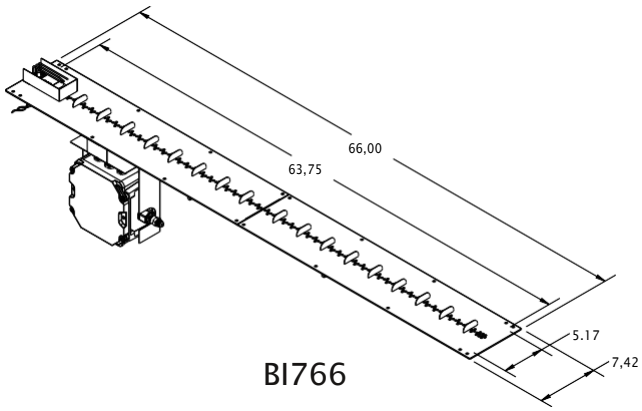

BI766

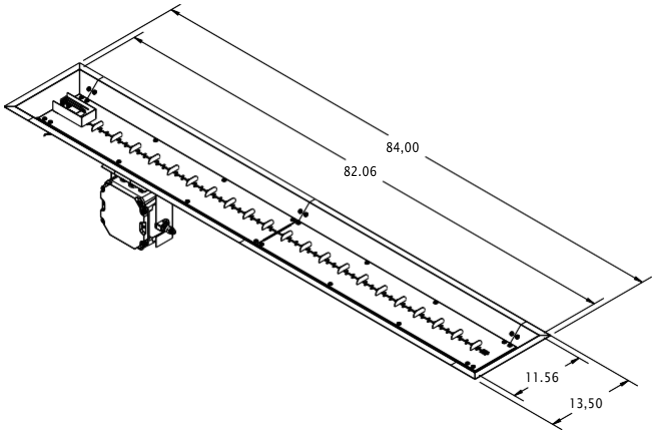

CFP1284

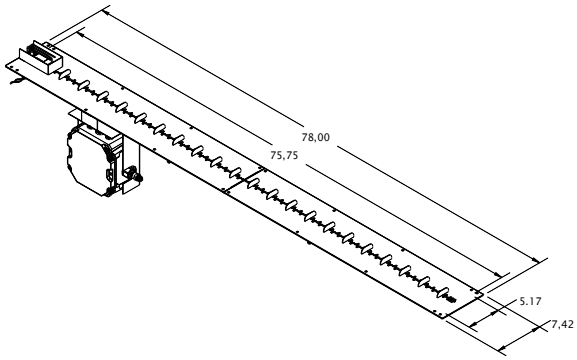

BI778

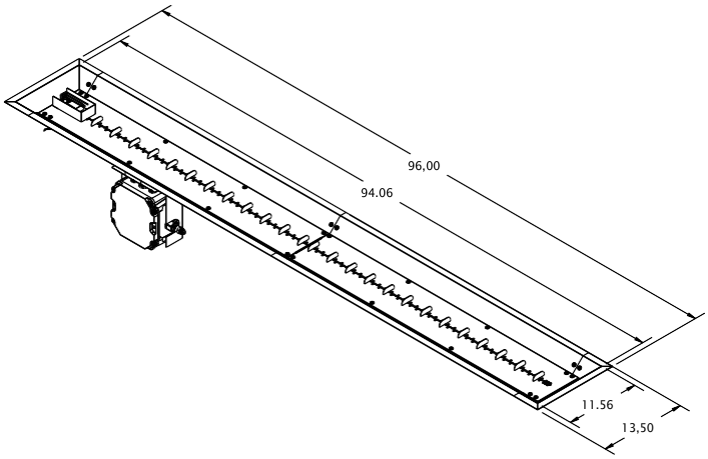

CFP1296

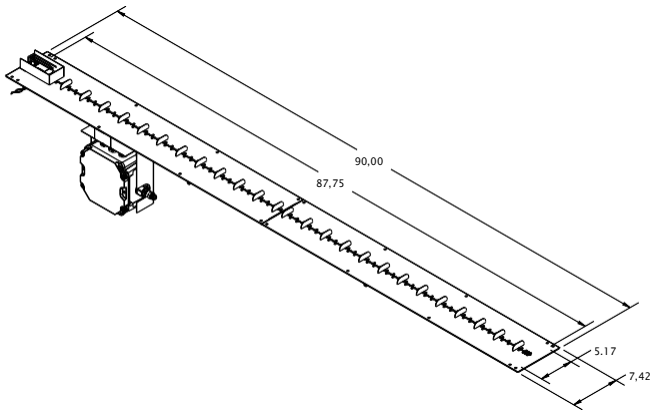

BI790

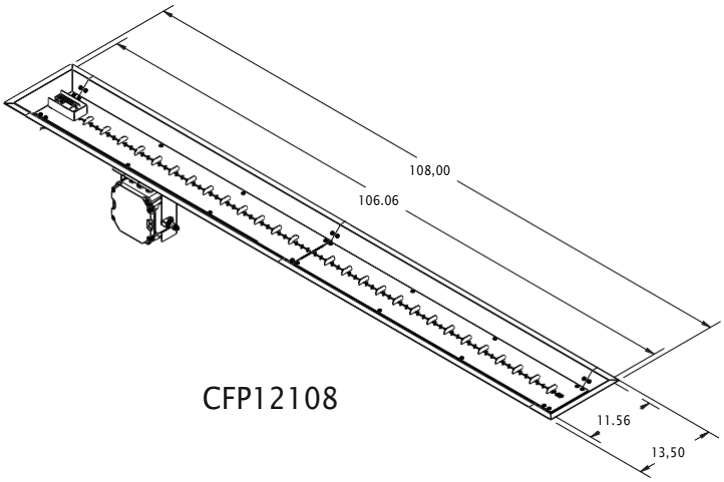

CFP12108

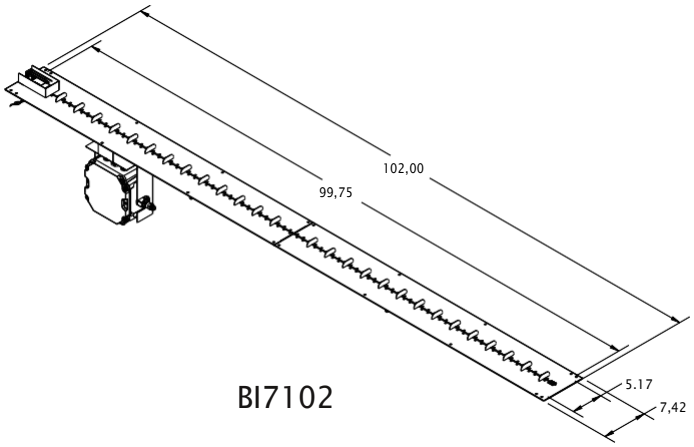

BI7102

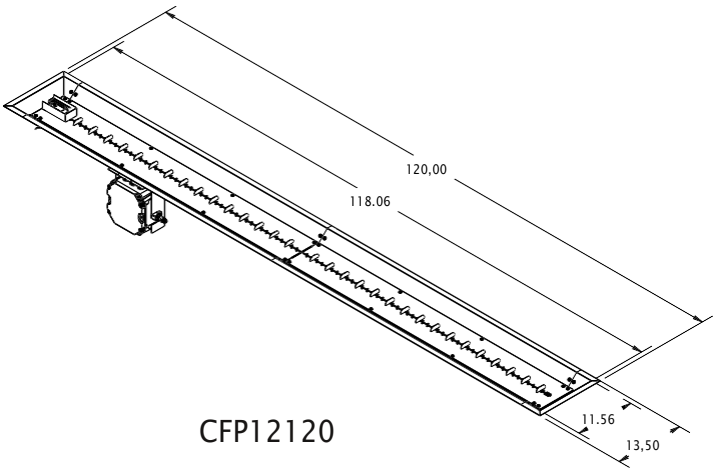

CFP12120

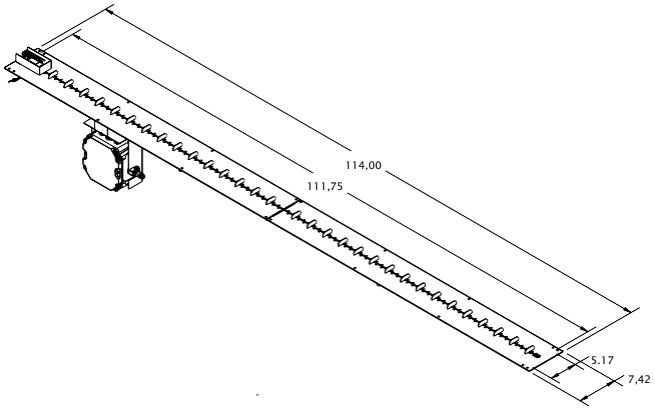

BI7114

11 INFORMACIÓN DE GARANTÍA

The Company™ extiende la siguiente garantía para los productos para exteriores GreatRoom para exteriores utilizados en los Estados Unidos de América o Canadá. Distribuidores y empleados de The Company™ no tiene autoridad para otorgar ninguna garantía o autorizar ningún recurso adicional o incompatible con los términos de esta garantía. Esta garantía le otorga derechos legales específicos. También puede tener otros derechos que varían de un estado a otro.

The Company™ garantiza que este producto para exteriores GreatRoom para exteriores (el "Producto") estará libre de defectos de material y mano de obra durante un período de un año a partir de la fecha de compra. Las piezas y conjuntos de acero inoxidable instalados en un entorno residencial tienen una garantía limitada de por vida. La vida útil de las piezas y conjuntos de acero inoxidable para uso residencial se define como 10 años desde el momento de la compra. Las piezas y conjuntos de acero inoxidable instalados en aplicaciones comerciales tienen una garantía de 5 años. Esta garantía está sujeta a las condiciones, exclusiones y limitaciones que se describen a continuación.

Esta garantía se aplica únicamente al propietario original y a la instalación original del Producto y no es transferible. The Company™ La obligación en virtud de esta garantía no se extiende a los daños que resulten de (1) el montaje, la operación o el mantenimiento del Producto que no estén de acuerdo con las Instrucciones de instalación / montaje, las Instrucciones de funcionamiento y la Etiqueta de identificación de la agencia de listado proporcionada con el Producto; (2) instalación o uso que no cumpla con los códigos y ordenanzas de construcción locales; (3) envío, manejo inadecuado, funcionamiento inadecuado, abuso, mal uso, accidentes o reparaciones no efectivas para el trabajo; (4) uso decombustibles distintos a los especificados en las Instrucciones de funcionamiento; (5) Instalación o uso de componentes nosuministrados con el Producto o cualquier otro componente no autorizado y aprobado expresamente por escrito por The Company.™; y / o (6) modificación del Producto no expresamente autorizada y aprobada por escrito por The Company™.
(7) No seguir el mantenimiento adecuado del producto. Cualquiera de las circunstancias descritas en la oración anterior anula esta garantía. Esta garantía es nula si el producto o cualquier componente ha sido removido, reparado o reemplazado antes de que The Company™ se le ha brindado una oportunidad razonable para inspeccionar el Producto.

Esta garantía se limita al reemplazo o reparación de componentes defectuosos o mano de obra y The Company™ puede cumplir con sus obligaciones bajo esta garantía reparando o reemplazando, a su discreción, los componentes defectuosos. The Company™ proporcionará piezas de repuesto sincargo y pagará los costos de mano de obra razonables y necesarios relacionados con el reemplazo o reparación de componentes defectuosos bajo esta garantía. La cantidad máxima recuperable bajo esta garantía se limita al precio de compra del Producto y, si The Company™ no puede proporcionar reemplazo o reparación de una manera conveniente y rentable, The Company™ puede descargar todas las obligacionesbajo esta garantía reembolsando el precio de compra del Producto.

EXCEPTO EN LA MEDIDA DISPONIBLE POR LA LEY, THE OUTDOOR GREATROOM COMPANY™NO OFRECE NINGUNA GARANTÍA EXPRESA QUE NO SEA LA GARANTÍA EXPRESA AQUÍ. LA DURACIÓN DE CUALQUIER GARANTÍA IMPLÍCITA ESTÁ LIMITADA A LA DURACIÓN DE LA GARANTÍA ESPECIFICADA ANTERIORMENTE. EN NINGÚN CASO LA COMPAÑÍA EXTERIOR GRANDE SERÁ RESPONSABLE DE CUALQUIER DAÑO INCIDENTAL O CONSECUENTE CAUSADO POR DEFECTOS EN EL PRODUCTO. Algunos estados no permiten imitaciones sobre la duración de una garantía implícita, o no permiten la exclusión o limitación de daños incidentales o consecuentes, por lo que es posible que estas limitaciones no se apliquen en su caso.

Para obtener servicio bajo esta garantía, debe:

Comuníquese con su distribuidor de ventas original para obtener piezas y servicio en garantía.

2. Envíe un aviso por escrito de la condición reclamada a: La casa de las chimeneas... Afirme que es el propietario original y que tiene el comprobante original de compra del Producto. Proporcionar The Company™ oportunidad razonable para investigar el reclamo, incluida la oportunidad razonable para inspeccionar elProducto antes de cualquier trabajo de reparación o reemplazo y antes de que se haya eliminado el Producto o cualquier componente delProducto.

CATEGORIA DE PRODUCTO	INFORMACIÓN DE GARANTÍA
MESAS DE FUEGO DE GAS / CRISTAL **QUEMADOR FIRE®**	Garantía limitada de por vida en todos los quemadores de acero inoxidable instalados en un entorno residencial y 5 años en todos los quemadores de acero inoxidable instalados en un entorno comercial. Garantía de un año en encendido y electrónica Garantía de acabado de un año Garantía estructural de tres años en todas las bases y tapas de fogatas
CHIMENEAS EXTERIORES	Garantía limitada de por vida en todos los quemadores de acero inoxidable instalados en un entorno residencial y 5 años en todos los quemadores de acero inoxidable instalados en un entorno comercial. Garantía de un año en encendido y electrónica Garantía de acabado de un año Garantía estructural de cinco años en todos los cerramientos para chimeneas
PERGOLAS	Garantía de un año en el acabado Garantía de tres años en la estructura
CHIMENEAS ELÉCTRICAS	Garantía de dos años para iluminación LED, ventilador y sistema de calefacción Garantía de un año para el control remoto
MUEBLE PARA EXTERIORES	Garantía de tres años en el marco. Garantía de cinco años en los cojines Sunbrella
COCINAS EXTERIORES	El sellador de lechada de silicona debe aplicarse una vez al año Garantía de 90 días para piezas / mano de obra en estéreo, garantía de 1 añopara piezas Garantía de un año en piezas y mano de obra para refrigeradores y compresores Garantía estructural de 5 años en bases y tapas.
ACCESORIOS	Garantía de un año en cubiertas protectorasGarantía de 90 días en parabrisas de vidrio Garantía limitada de por vida para los soportes de protección contra el viento de vidrio
MANTELES NO COMBUSTIBLES	Garantía de un año en el acabado Garantía estructural de 3 años

Llámanos:

01 (55) 52 47 20 32
01 (55) 52 90 62 66
01 (55) 53 08 02 02

Ventas y Servicio a todo México

LA CASA de las CHIMENEAS
Calor Decoracion Tecnologia

VISITA NUESTRAS PAGINAS

www.lacasadelaschimeneas.mx
www.lacasadelaschimeneas.com.mx

Sala de Exhibición 1

Centro Comercial Plaza Victoria

Teléfono: 01 (55) 52 47 20 32

Av. Jesús del Monte No. 39, Interior 29

Col. Jesús del Monte, C.P. 52764

Huixquilucan, Edo. de México

Sala de Exhibición 2

Centro Comercial Interlomas

Teléfono: 01 (55) 52 90 62 66

Blv. Interlomas No. 5, sección y local 7

Col. Lomas Anahuac, C.P. 52786

Entre Magnocentro y Blv. Interlomas

Huixquilucan, Edo. de México

Sala de Exhibición 3

Centro Comercial Esmeralda

Teléfono: 01 (55) 53 08 02 02

Av. Dr. Jorge Jiménez Cantú S/N

Fraccionamiento Bosque Esmeralda, Local 32

Frende de Walmart

Col. Chiluca

Atizapán de Zaragoza, Edo. de México